グリーンモア

LM56G·66G·66T バロネス芝刈機

取扱説明書＆パーツカタログ

2006.06～

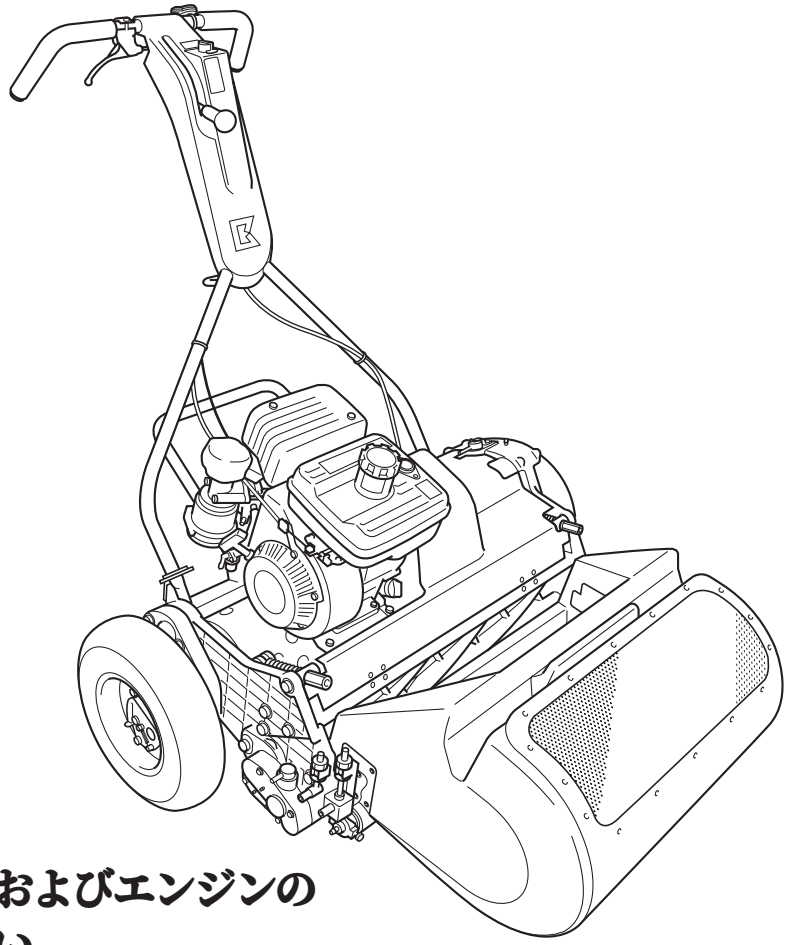

“必読”機械のご使用前に必ず本書およびエンジンの
取扱説明書をお読みください。

BARONESS

目　次

目　次 …… 1
安全に関する警告について …… 2
ごあいさつ …… 2
安全作業のための注意事項 …… 3
各部の名称 …… 5
各部のラベル …… 6
LM56G・LM66Gの特長 …… 7
仕　様 …… 7
取扱説明 …… 7
1. 本体の組立・調節 …… 7
1-1. ハンドルの取り付け …… 7
1-2. スタンドの取り付け …… 8
1-3. クラッチレバー、ブレーキレバーの作動確認 …… 8
1-4. ⚠警告 エンジンスイッチコードの接続について …… 8
2. 使用前点検 …… 9
2-1. 各部の注油 …… 9
2-2. エンジンオイルの点検 …… 9
2-3. ワイヤーの点検 …… 9
3. 各部の締付 …… 9
4. エンジン始動運転順序 …… 9
4-1. ⚠警告 エンジン始動について …… 9
4-2. ⚠注意 エンジン始動運転方法 …… 9
4-3. ⚠注意 エンジン停止方法 …… 10
4-4. ⚠危険 燃料給油 …… 10
4-5. ⚠注意 機械を離れるときの注意 …… 10
5. 機械の操作について …… 10
5-1. ⚠危険 操作をする前に …… 10
5-2. メインクラッチレバー …… 10
5-3. 切替レバー …… 10
5-4. グルーマークラッチレバー …… 11
5-5. ハンドルの高さ調節 …… 11
5-6. ⚠警告 ブレーキレバー …… 11
5-7. スロットルレバー …… 11
5-8.〔重要〕エンジンクラッチ部調整 …… 11
5-9. クラッチカバー …… 12
5-10. 移動用車輪 …… 12
5-11.〔重要〕刈高調整 …… 12
5-12.〔重要〕グリースアップ …… 12
5-13. 刈高ゲージのセットと刃の厚み …… 13
6. 刃合わせ …… 13
6-1. ⚠危険 〔重要〕ラッピング研磨 …… 13
6-2.〔重要〕かみ合わせ …… 14
6-3.〔重要〕カム調節 …… 14
6-4. リールカッターの円筒研磨、取り付け …… 15
6-5.〔重要〕リールカッターの取り付け …… 15
6-6. カバー小の脱着 …… 15
6-7. ⚠注意 ベッドナイフ台の脱着 …… 15
6-8. 機番プレート取付位置 …… 16
6-9. メンテナンス諸元表 …… 16
6-10. メンテナンス時の機械姿勢について …… 16
7. 長期保管について …… 16
8.〔重要〕グリーンモアにおける刈込に対する不具合対処について …… 17
9. ⚠危険 ⚠警告 ⚠注意 エンジン取り扱い上の注意事項 …… 19
10. メンテナンススケジュール …… 20
パーツカタログ …… 22
1. リールカッター・ベッドナイフ部 …… 23
2. 前ローラー部 …… 25
3. ドラム車輪部 …… 27
4. クラッチ部 …… 29
5. フレーム伝導部 …… 31
6. ハンドル・エンジン・ブレーキ部 …… 35
7. グルーマー部 …… 37
8. ブラシ部 …… 41
9. グラスキャッチャー・工具部 …… 43
10. 乗用サルキー部 …… 45
11. メンテナンス用品 …… 47

安全に関する警告について

本機には、正しく安全な操作を行っていただくために⚠印をつけた警告表示ラベルを貼付しています。
警告表示ラベルは安全上、特に重要な項目を示していますので、警告を必ず守り、安全な操作を行ってください。

警告表示について

⚠ **危険**：その警告に従わなかった場合、死亡または重傷を負うことになるものを示しています。

⚠ **警告**：その警告に従わなかった場合、死亡または重傷を負う危険性があるものを示しています。

⚠ **注意**：その警告に従わなかった場合、ケガを負う恐れのある、または物的損傷の発生が予想されるものを示しています。

・・・取扱説明書
参照

・・・エンジンスイッチ

・・・燃　料

・・・注意マーク
（高温部）

・・・危険マーク
（火気厳禁）

・・・危険マーク
（飛散物）

・・・危険マーク
（手足の巻き込み）

・・・注意マーク
（グリスアップ）

・・・注意マーク
（ジョイント・回転物）

・・・警告マーク
（排気ガスに注意）

・・・注意マーク
（はさまれ注意）

ごあいさつ

このたびは、バロネスグリーンモアLM56G、LM66G、LM66T型をお買い求めいただきましてまことにありがとうございます。

この取扱説明書は、正しい取扱い方法と調整方法、また点検方法について説明しています。機械をご使用になる前に必ず本書を読んで、内容を充分に理解してからご使用ください。

なお、工場完成時には充分な試運転・検査を重ねた上で出荷しておりますが、機械が本来の性能を発揮するためには、取扱い方法や作業前後の点検・調整・給油等の日常の管理が大きく影響します。いつまでも優れた性能を発揮させ、安全な作業をしていただきますようお願いいたします。

ご　注　意

●本機は、型式が順次変わっている場合があります。
本機に関するお問い合わせの節は、必ず型式・製造番号を合せてご通知くださいますようお願いいたします。
●なお、本書記載事項は、予告無しに変更する場合があります。

⚠ 注意 … 運転について

●この取扱説明書や機械に使用されている警告表示ラベルは、安全確保のための説明が書かれています。操作手順や安全注意事項を注意してお読みいただき、充分理解してからこの機械を運転してください。
●マークや説明文はきれいに保ち、無くなったり損傷があった場合には、すぐに新しいものと交換してください。
なお、本機に貼られている警告表示ラベルは絶対にはがさないでください。

安全作業のための注意事項

芝刈機は、リールカッター（鋭利な刃物）を回転させる機械で、使用する場所、障害物、芝生の条件等いろいろありますから、使用者は機械の点検整備の徹底をはかり、機械操作の熟練に努め、自己の安全を図るとともに他人に危害を及ぼさないように、正しく機械を使って安全第一に作業されることをメーカーとして強く要望します。

1）安全のための衣服について

⚠ 警告

・安全のため、機械に巻き込まれないきちんとした衣服を着用し、作業に適した安全器具・眼鏡・靴・ヘルメット・手袋等を着用してください。
前かけ、腰タオル等、特に長いヒモ類は、巻き込まれたり、引っ掛かったりする恐れがあり危険です。

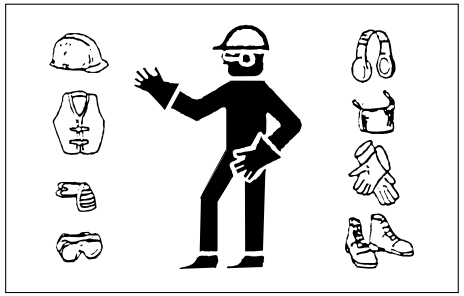

2）緊急時の対応について

⚠ 注意

・緊急時にエンジンをストップする方法を知っておいてください。

3）こんなときは運転しない

⚠ 警告

・疲れているときは機械を使用しないでください。もし機械使用中に疲れた場合は、作業を中断し、休憩してください。
・病気の人、酒を飲んでいる人、薬物の影響のある人は機械を使用しないでください。視覚や敏しょう性、判断力に影響を及ぼします。
・機械操作に不慣れな場合は、取扱方法や安全注意事項をよく理解してから機械を使用してください。また、子供には使わせないでください。

4）機械を他人に貸すときは

⚠ 注意

・機械を他人に貸すときは、取扱説明書に記載されている安全上の注意事項や取扱要領が分からないため、思わぬ事故を起こすことがあります。取扱方法をよく説明し、取扱説明書を渡して使用前にはよく読むように指導してください。

5）夜間走行・作業の禁止

⚠ 警告

・夜間や天候不良など、視界の悪いときは走行、作業をしないでください。

6）作業開始前の安全点検

⚠ 危険

・全てのカバー類が、所定の位置にきちんと取り付けられているか、破損しているところはないか確認してください。
・ボルト・ナット類がゆるんでいないかよく調べてください。ゆるんでいる時は、確実に締め付けを行ってください。
・ブレーキ・レバー類、タイヤ等の作動に異常がないか確認してください。

7）作業中の注意事項

⚠ 危険

⚠ 注意

⚠ 危険

・運転中、周りに人がいないか破損する恐れのある物がないか確認し作業をしてください。
・プレイヤーが近くにいないか確認してください。打球が飛んでくる危険があります。
・飛散物、刃でケガをしないように充分注意してください。
・傾斜地、起伏のある場所で作業する場合は、特に安全な作業を心がけ、傾斜角度25°を超えないように気を付けてください。
・転倒やスリップの危険がある場所では、運転しないでください。
・動力作動中は回転物に触れないでください。回転物で指や手をケガをする危険があります。

・どのような場所でも緊急停止ができる速さで運転し、急発進、急ハンドルはしないでください。特に坂道を下る時は、必ず低速走行してください。
・スロットルを急に高速にしないでください。機械の前部が跳ね上がる危険があります。
・作業中、異常振動や異常音の発生等、機械の異常を認めたら直ちにエンジンを停止して原因を調べ、完全に補修した上で再使用してください。

⚠危険
・本機から離れる場合は、機械を水平な場所で停止させ、エンジンを停止させてください。

8）点検時の注意

⚠注意
・点検・修理を行う時は、平坦な場所で行い、全ての部分が停止していることを確認してください。

⚠警告

・エンジン冷却風入口、エアクリーナ空気取入口、マフラー、エキゾストパイプ部に刈り取った草などの異物がたまりますと、エンジン不調、オーバーヒートなど火災の原因になりますので、すみやかに作業を中断し、過熱部が十分冷めるのを待って取り除いてください。
・運転中および運転停止直後にマフラーやエンジン等に触れないでください。ヤケドをする恐れがあります。
・注意マークや説明文は常にきれいに保ち、無くなったり、損傷がある場合は、すぐに新しいものに取り替えてください。
・機械の改造はしないでください。部品および油脂類の交換をするときは、当社が指定するものを使用してください。
機械の改造や、当社指定以外の部品などを取り付けて運転すると、機械の破損や障害事故を招くことがあります。

9）公道移動について

⚠注意
・サルキーに乗っての公道走行は、法律の関係によりできません。歩いて移動してください。

10）保管について

・機械にシート等を覆いかける場合は、エンジンが冷えてから行ってください。
・6ヶ月以上運転しない時はガソリンを抜いてください。

各部の名称

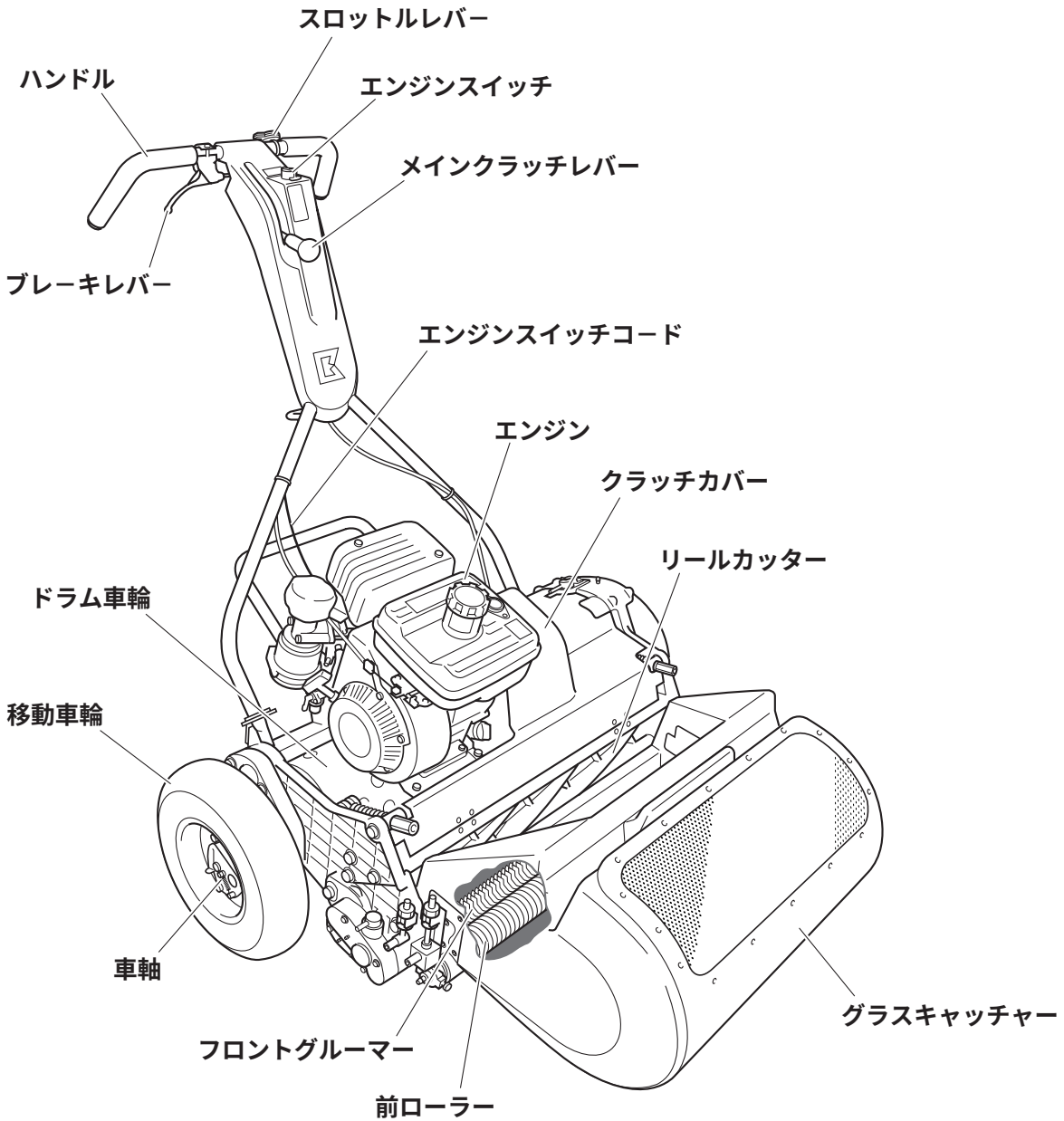
スロットルレバー
ハンドル
エンジンスイッチ
メインクラッチレバー
ブレーキレバー
エンジンスイッチコード
エンジン
クラッチカバー
リールカッター
ドラム車輪
移動車輪
車軸
フロントグルーマー
前ローラー
グラスキャッチャー

各部のラベル

本体右側面

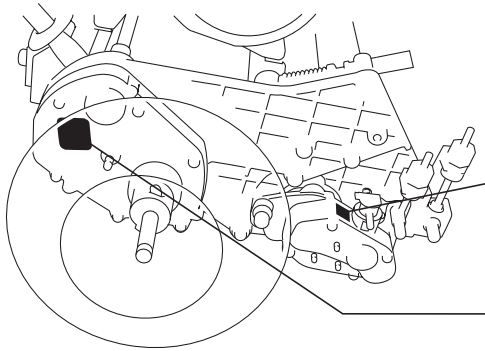

K4203001030
グルーマ指示マーク

K4209000370
グリースアップ
10時間マーク

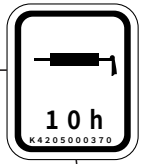

K4209000430
クラッチ指示マーク

K4205000760
グリースアップ注意マーク

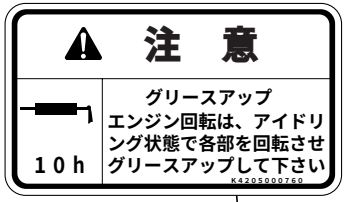

K4205000550
リールモア注意マーク

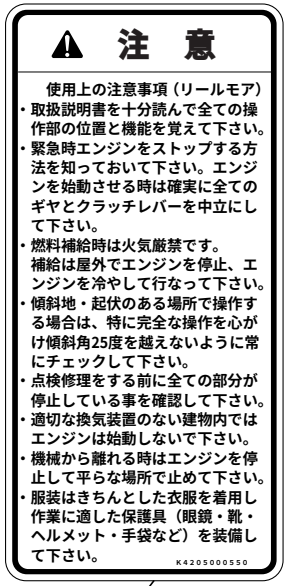

KW56070AA
コーションラベル

K4203001020
クラッチマーク

KW56110AA
コーションラベル

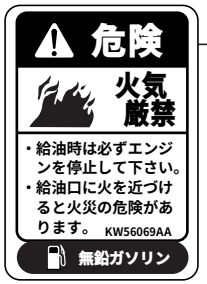

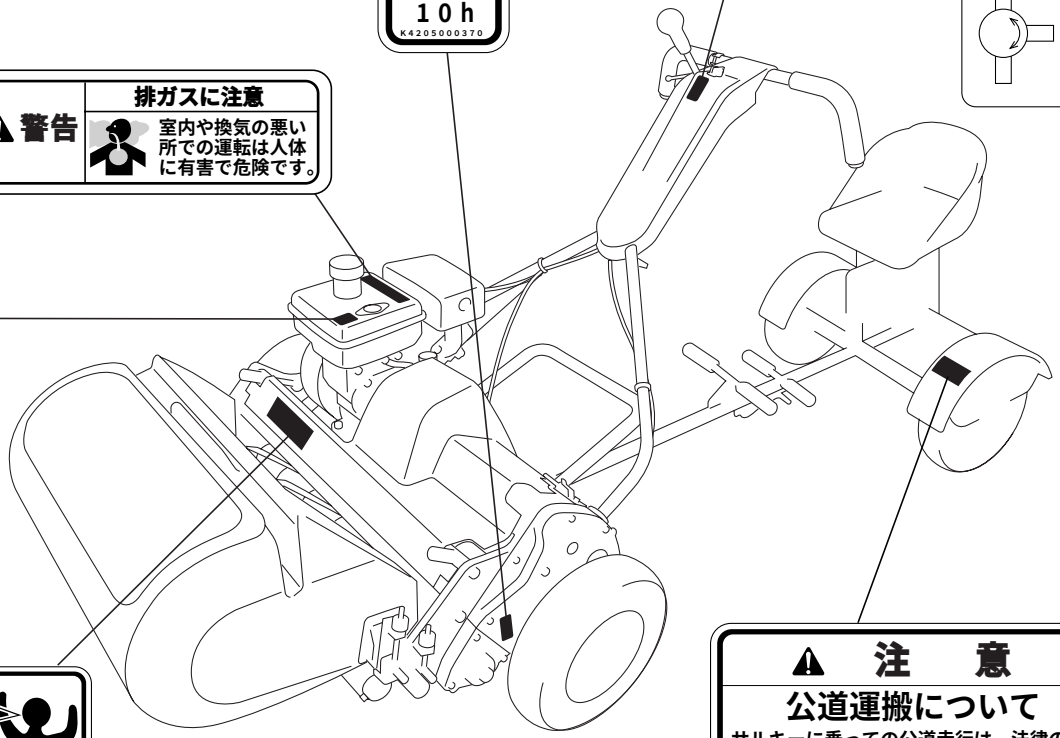

本体後部

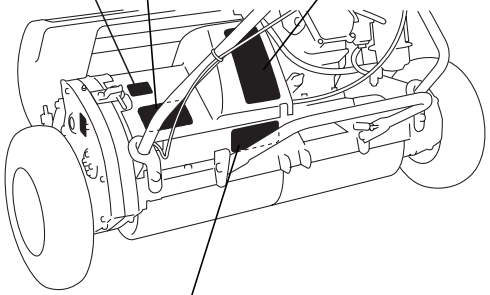

K4205000340
リールモア危険マーク

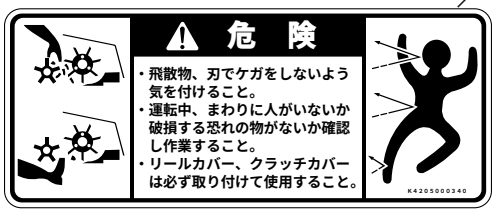

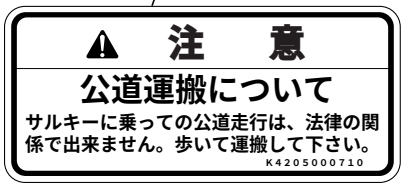

K4205000710
公道運搬サルキー注意マーク

K4205000810
ジョイント・回転物注意マーク

LM56G・LM66Gの特長

- このクラス最軽量グリーンモアです。
- グリーン刈りに適したウエイトバランス、アンジュレーション追従性をさらに向上させました。
- 新設計のハンドルは、操作性を高め、オペレータの疲労を軽減します。
- クラッチの構造を変更し、スムーズな発進を実現しました。
- 正転・逆転が可能な、フロントグルーマーを装備しています。（グルーマー付）

仕　様

型式		LM56G（GF）	LM66G（GF）	LM66T（TS）
全長（グラスキャッチャー付）		150cm		
全幅（移動車輪無）		94.2cm	103.2cm	
全高（ハンドル）		103cm		
質量	本体（キャッチャー、車輪無）	81kg（85kg）	87kg（91kg）	86kg（90kg）
	グラスキャッチャー	3.3kg	3.6kg	
	移動車輪（2ヶ）	6.9kg		
刈取部	刈幅	55.6cm	64.6cm	
	リール径	φ12.8cm		
	リール刃数	9枚or11枚		7枚
	刈高	3.0mm～29mm（3.0mm～27mm）		7mm～29mm
エンジン		メイキGM132PN 2.9kw（4ps）/4000rpm		
速さ		4.8km/h（3000rpm）		4.6km/h（3000rpm）

	フロントグルーマー		サッチングリール		サッチングブラシ	
	作業幅	刃数	作業幅	刃数	作業幅	回転径
	（cm）	（枚）	（cm）	（枚）	（cm）	（mm）
LM56シリーズ	51	78	50	39	49	φ60
LM66シリーズ	60	92	60	46	57	φ60

取扱説明

1. 本体の組立・調節

1-1 ハンドルの取り付け

1）左フレームのハンドルピンに、ハンドル左側の下端にある孔をはめ込みます。
2）ハンドル右側の下端を内側に押しながら、孔を右フレームのハンドルピンにはめ込みます。
3）後方から左右のハンドルの下端（ハンドル調節金の長穴部）をボルト、さらばね座金、ワッシャーで取り付け、フレームに固定します。

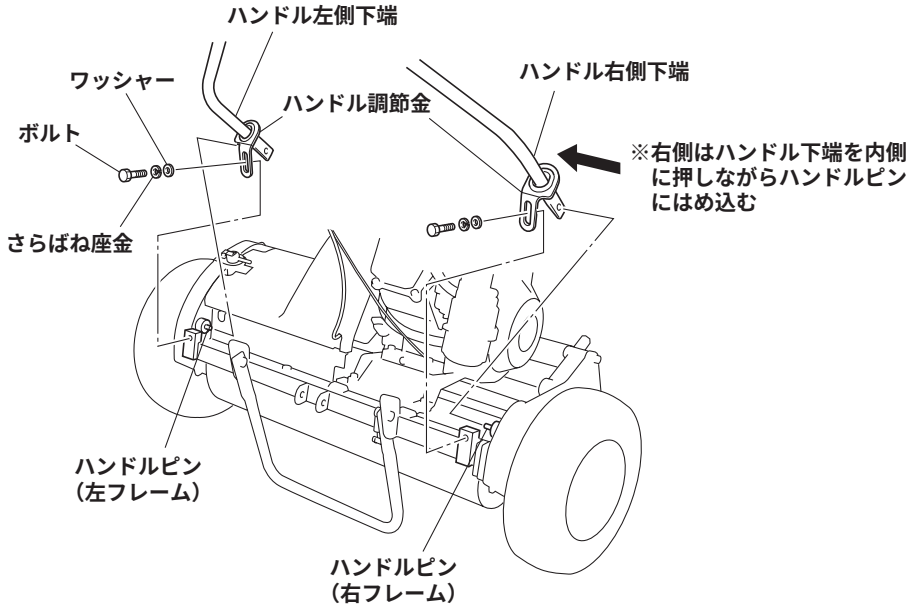

1-2 スタンドの取り付け

1）スタンド左端をボルトとワッシャー（内側）、ナット（外側）でフレームに仮止めします。
2）フレームの突起部とスタンド右端にある突起部にスプリングを掛けます。
3）スタンド右端を後方へ引っぱりながら、フレームとの穴位置を合わせ、ボルトとワッシャ（内側）、ナット（外側）で締め付けてください。
4）仮止めしておいたスタンド左側のボルト、ワッシャ、ナットも確実に締め付けてください。

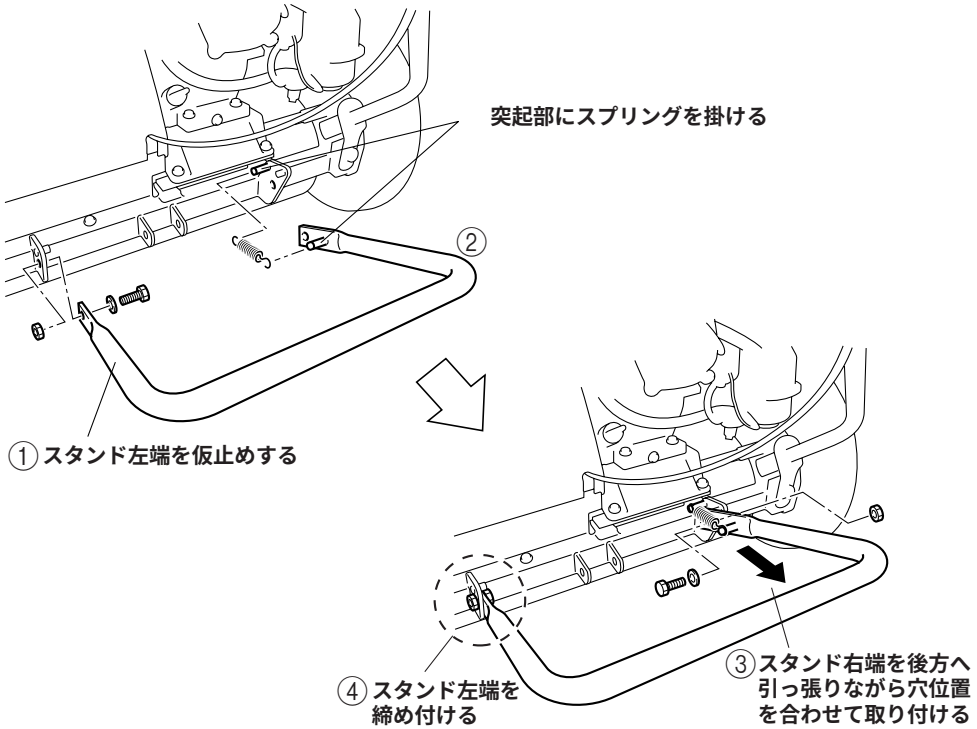

1-3 クラッチレバー、ブレーキレバーの作動確認

クラッチ、ブレーキが完全に作動するか確認してください。
調節が必要な場合は「5-8.〔重要〕エンジンクラッチ部調整」に従って調整を行ってください。

1-4 エンジンスイッチコードの接続について

ハンドルの組み付け時に、エンジンスイッチコードの接続確認を行ってください。接続部は2ヶ所あり、ギボシと圧着端子部分です。
1) ギボシはエンジンから出ているギボシと接続されています。

⚠警告

2) 圧着端子は六角ボルトによりエンジンクランクケースに締め付けてあります。エンジンスイッチコードが接続不良であった場合、エンジンスイッチを操作してもエンジンが停止しません。確実に接続されているか確認してください。

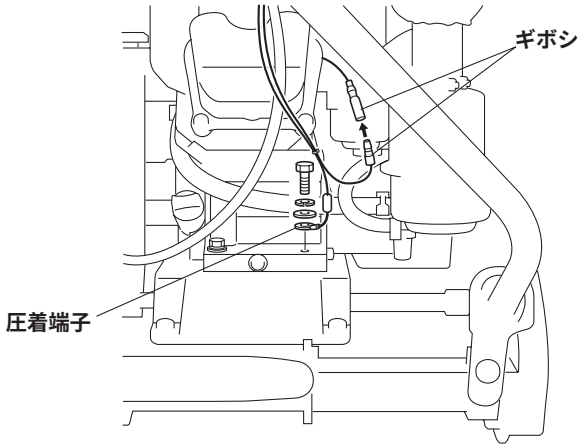

2. 使用前点検

2-1 各部の注油

ミッション・中間伝導ギヤー部にはニードルベアリングが組込まれています。10時間毎には必ずグリースアップしてください。
グリースが切れるとニードルベアリングが破損します。

2-2 エンジンオイルの点検

エンジンオイルは定量（エンジン水平）入っていますので減った量だけ補ってください。
オイル交換は初回8時間、2回目以降より50時間毎に行ってください。
使用オイル：オイルSAE30番。

2-3 ワイヤーの点検

クラッチワイヤー、ブレーキワイヤーに異常はないか点検してください。

3. 各部の締付

本機の各部にはボルト止めが多く使われています。
使い初めの内は、使用するとボルト・ナット等にゆるみが出る場合がありますので各部を点検し、増し締めをしてください。

適正締付トルクN･m（kgf･cm）

	普通ボルト	調質ボルト
M6	8（80）	
M8	18（180）	36（360）
M10	36（360）	72（720）

4. エンジン始動運転順序

4-1 ⚠警告 エンジン始動について

- **エンジン始動前に、ガソリンエンジン取扱説明書を読み、充分理解してください。**
  ハンドルカバーにエンジンスイッチを装着していますので、「ON／OFF」を確かめてください。
- **エンジンスイッチを「ON」にして全ての駆動を中立にしてください。**
- **カバー類が正しい位置にあって損傷していないか、機械の周囲に人がいないか、安全を確認してからエンジンを始動してください。**
- **適切な換気装置のない建物内では、エンジンを始動しないでください。**

4-2 ⚠注意 エンジン始動運転方法

1） メインクラッチレバーは「切」の位置にします。

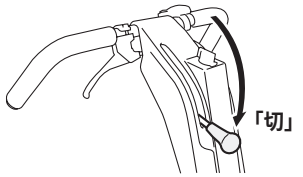

2） スロットルレバーを「H」（高速） にします。

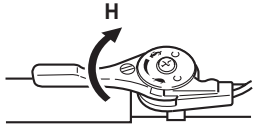

3） エンジンスイッチのレバーを「ON」にします。

4） ストレーナーレバーを開にします。

5） チョークレバーを引いてリコイルスターターを引けば始動します。

6） チョークレバーを戻します。

4-3 ⚠注意 エンジン停止方法

※緊急時のエンジン停止方法を知っておいてください。

1) メインクラッチレバーは「切」の位置にします。

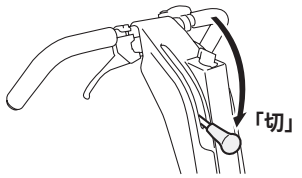

2) スロットルレバーを「L」（低速）🐢 にします。

3) ストレーナーレバーを閉にします。

4) エンジンスイッチのレバーを「OFF」にします。

※ 緊急時は直ちにエンジンスイッチのレバーを「OFF」にします。

4-4 ⚠危険 燃料給油

- **燃料補給時は火気厳禁です。すべての裸火とタバコを消してください。補給は屋外でエンジンを停止し、エンジンが冷えてから行ってください。**
- **こぼれた燃料はきれいに拭き取ってください。**
- **機械は常にきれいに保ち、ゴミ、ホコリの堆積やグリース・オイルの付着がないようにしてください。**

4-5 ⚠注意 機械を離れるときの注意

- **機械を水平な所に駐車してください。傾斜地の駐車は絶対しないでください。**
- **エンジンが停止しエンジンスイッチのレバーが「OFF」になっているのを確かめてください。**

5. 機械の操作について

5-1 ⚠危険 操作をする前に

- **機械を操作する前に各部の作動が良好であること、特にブレーキ、クラッチ等は完全であるか確かめてください。**
- **どのような場合にも緊急停止が出来るようにしてください。**
- **あなた自身及び周囲の人がケガをしないようにしてください。**

5-2 メインクラッチレバー

クラッチレバーはハンドル上部の右側にあります。前に倒すと「切」になり、機械の走行およびリールカッターの作動は停止します。
手前に引くと「入」になり前進します。
急な操作を行わないように注意し、ゆっくり操作してください。

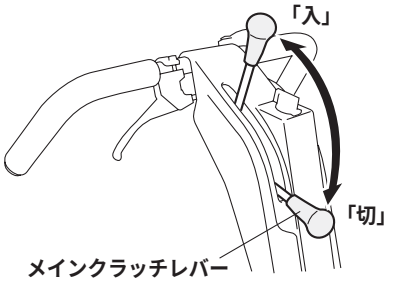

5-3 切替レバー

左フレーム側上部にあります。
切替位置は3ヶ所あり、「リールON」にするとドラムとリールカッターが作動し、刈り込み状態となります。
「走行ON」にするとドラムのみが作動し、移動状態となります。
「走行OFF」にするとドラム、リールカッターともに停止し、エンジン停止時の移動状態となります。

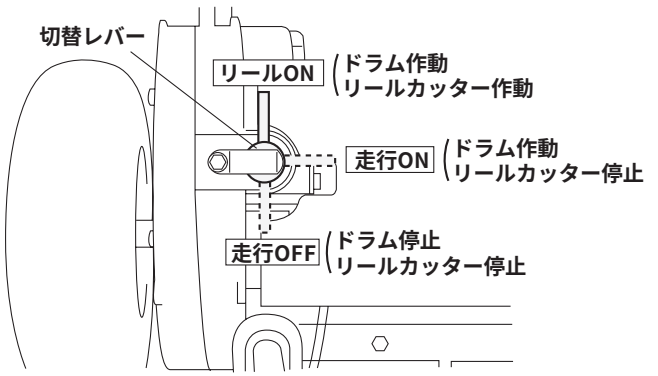

5-4 グルーマークラッチレバー

右フレーム外側のグルーマーギヤケース上部にあります。
切替位置は3ケ所あり、「正転」（リールカッター回転方向と同方向)、「停止」、「逆転」（リールカッター回転方向と逆方向）で、作業に合わせて切り替えを行ってください。

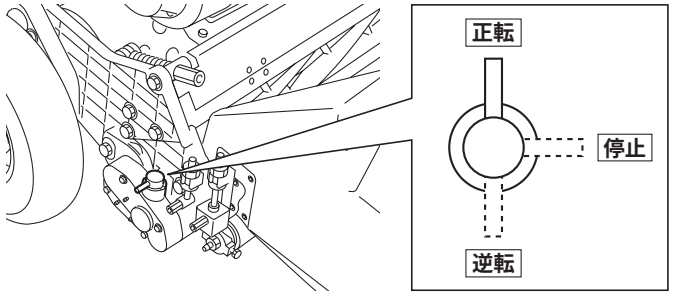

5-5 ハンドルの高さ調節

ハンドルをフレームに固定しているハンドル調節金の長穴で、固定ボルトの位置を上下に調整する事により、使用者の作業位置に合わせてハンドルの高さ調節ができます。

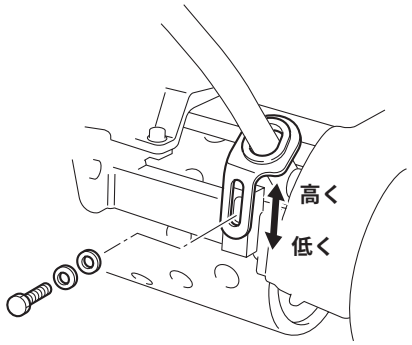

5-6 ⚠警告 ブレーキレバー

ハンドル右側のグリップ部にあり、レバーを握ると第2軸部分にセットされた内拡ブレーキが作動します。
強さ調節は、ネジにより行うことができます。

5-7 スロットルレバー

ハンドルの左側にありエンジン回転の高低をレバーで調節します。
回転速度は1400～3400rpmです。作業は3000rpm位を目安に行ってください。

5-8 〔重要〕エンジンクラッチ部調整

《エンジン載せかえ時》

走行クラッチを入れたとき、エンジンクラッチとクラッチフェージングの隙間を、0.5～1.0mmに調節してください。
調整はエンジンを取付けている4本のボルトをゆるめ、シックネスゲージ（付属工具のゲージ）を前後に入れて、隙間が平行になるようにしてボルトをロックします。

《クラッチワイヤー調節時》

走行クラッチを入れたときと、切ったときのクラッチ板の作動量は、1.0～2.0mmに調整してください。

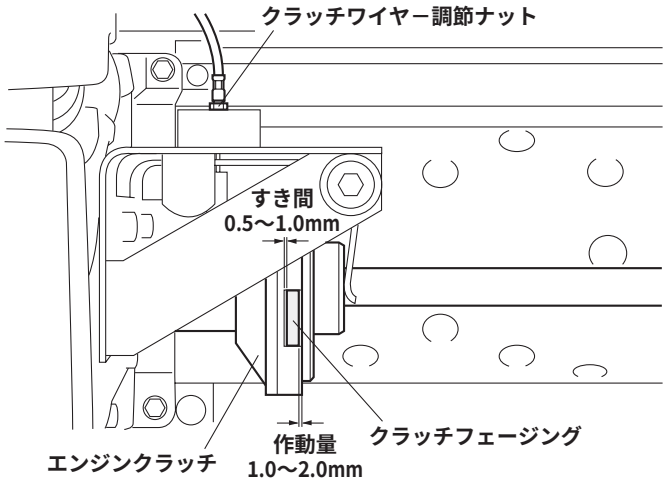

5-9 クラッチカバー

エンジン左側にあり、エンジンクラッチをカバーしています。
取付けは固定ボルトを右に回して取り付けます（4〜5回転）。

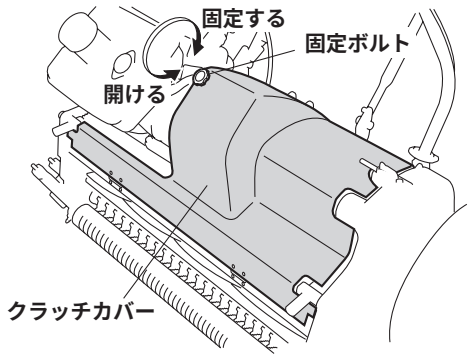

5-10 移動用車輪

グリーンからグリーンへ移動するときに使用します。
スタンドを立て、タイヤとレバーを握って引っ張れば外れます。
※タイヤ空気圧　120kPa（1.2kgf/cm²）

5-11 〔重要〕刈高調整

前ローラーを上下動することにより刈高は最高27mmまで調節できます。オプションベッドナイフを使用により3mmカットも行なえます。

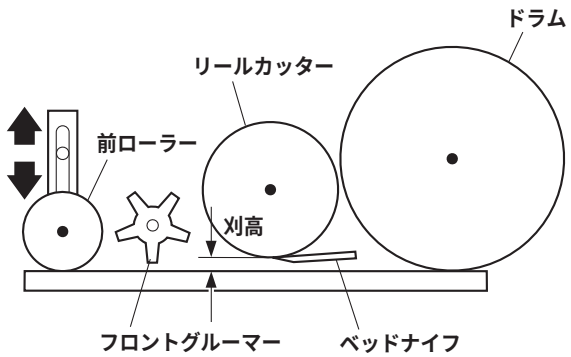

5-12 〔重要〕グリースアップ

各部グリースニップルへ定期的にグリースアップをしてください。
特にニードルベアリングを使用している部分へのグリースアップに注意してください。（左右ギヤの中間軸、グルーマーの中間軸）
グリースニップルにグリース（エクセライトEPNO2）を定期的に各々約1g（手動式小型グリースポンプにて1〜2回）グリースアップをしてください。

10時間毎 ➡	50時間毎 ⇨
左フレーム中間軸（リール伝導）	左ギヤカバー
左右フレーム中間軸（ドラム伝導）	リールベアリング
デフギヤ部	前ローラー
バーチカルギヤケース中間軸	バーチカルギヤケース

本体右側

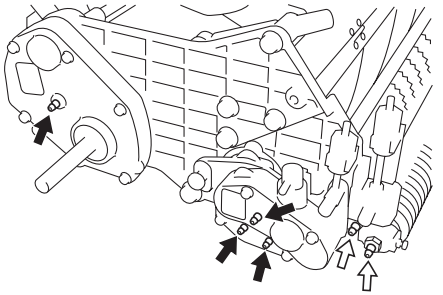

本体左側

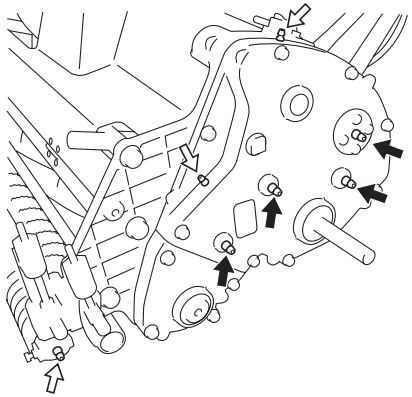

10時間毎 ➡
50時間毎 ⇨

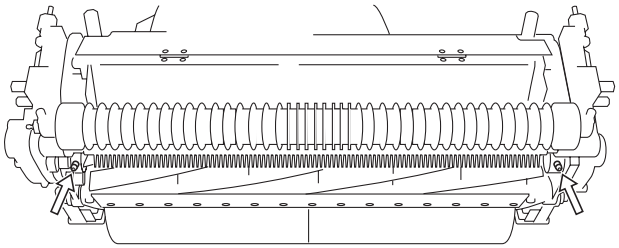

5-13 刈高ゲージのセットと刃の厚み

1) 刈高ゲージを希望の刈高にします。
ベッドナイフの厚みにより、最低刈高の目安は次のようになります。

機種	刃の機種	刃の厚み (mm)	※最低刈高の目安 (mm)	コード番号	部品名称	備考
LM56G	ムク刃	1.5	3.0	K2511000270	1.5ベッドナイフ55G	オプション
		2	3.5	K2511000280	2ベッドナイフ55G	
		2.5	4.0	K2511000050	2.5ベッドナイフ55G	標準装着
	ハイス付刃	3	4.5	K2510000060	3ベッドナイフ62.5-559	オプション
		5	7.0	K2510000160	5ベッドナイフ62.5-559	
LM66G	ムク刃	1.5	3.0	K2511000310	1.5ベッドナイフ65G	
		2	3.5	K2511000300	2ベッドナイフ65G	
		2.5	4.0	K2511000200	2.5ベッドナイフ65G	標準装着
	ハイス付刃	3	4.5	K2510000150	3ベッドナイフ62.5-648.4	オプション
LM66T	ハイス付刃	5	7.0	K2510000170	5ベッドナイフ62.5-648.4	標準装着

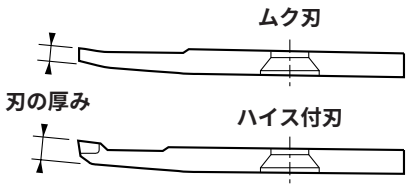

※最低刈高の目安は平均的なグリーンに於いての高さです。
グリーンの状態や機械の仕様によって変化します。
アンジュレーションのきついグリーンでは、グリーン面にダメージを与えることがありますので高めにセットしてください。

2) フロントグルーマーを使用する場合は、グリーンの状態に応じて調節してください。
※地面より深く入れると軸が曲がる場合があります。
※フロントグルーマーを深く入れすぎますと、エンジン及び伝導部分に負荷がかかりすぎ不良や故障の原因となる場合があります。

3) グルーミングブラシを使用する場合は、刈高と同じ高さに合わせてください。
※低すぎるとブラシの傷みが早くなります。

4)〔重要〕前ローラーの高さ調整
刈高ゲージを下図のように前ローラーとドラムにあて、ベッドナイフの高さ（刈高）を次のように調整します。

a. ローラーブラケットの高ナットをゆるめ、ローラー調節金で前ローラーを上下します。
b. 刈高ゲージにて前ローラーの位置を決めます。
c. この調整を右端左端で同じように行います。
d. 高ナットを締め、ローラーブラケットを確実に固定します。

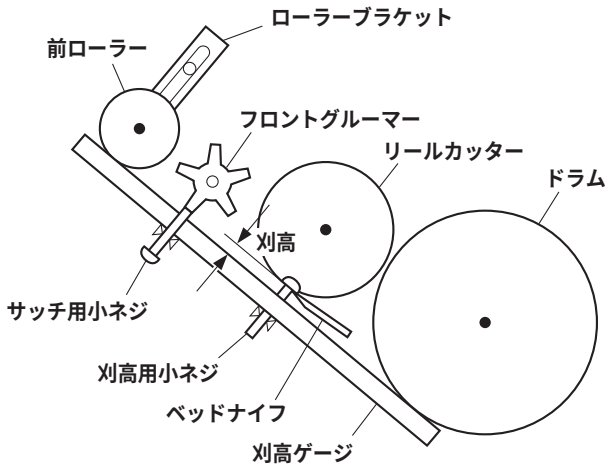

6. 刃合わせ

調節を行う時は、エンジンが停止していることを確認してから行ってください。リールカッターとベッドナイフの全幅にわたり、新聞紙の切り口がけばだたず、スパッと切れるように、両者を研磨及び調整します。

6-1 〔重要〕ラッピング研磨

ラッピング研磨は、芝刈作業終了後、そのままの状態（かみ合い調整等する前）にて行います。

1) リールカッターの全幅にわたり、新聞紙がよく切れる所と切れない所を調べます。
（全面きれない時は、新聞紙を2重にし、切れない所を特によくチェックします。）

2) ラッピングマシン（RM20A型）またはラッピングハンドル（オプション）を本機のラッピングボルトに接続します。

3) リールカッターを芝刈時と逆回転させ、ブラシで研磨剤を新聞紙がよく切れた所だけに塗ります。切れない所は、刃が減っているので研磨剤を塗らないでください。
※リールカッターの右側（リールカッター正面から見て）は左側より3～4倍早く磨耗します。研磨剤をリールカッターに塗る際は、必ず左から右へブラシを動かしてください。（右図）
研磨剤が、パウダー（#200～#400）とオイルの混合品の場合、1：3～4の割合で混合してください。そのまま使用できるジェルコンパウンド（オプション）は混合不要です。

4) しばらく回しておき、接触音がしなくなったら回転を止め、再度リールカッターの全幅にわたり、新聞紙がよく切れる所と切れない所を調べます。

5)「3)、4)」を繰り返し行い、リールカッターとベッドナイフが全面むらなくかみ合う（接触する）ようになってから、最後にリールカッター全面に研磨剤を塗りラッピングします。

6) ラッピング後はスチーム等で、研磨剤をきれいに洗い落としてください。

⚠ 危険 リールカッターとベッドナイフは共に刃物です。
取扱いには充分注意してください。

新聞紙を試し切りする時は、リールカッターを回す指先に充分注意してください。

ベッドナイフ左右のリールカッターにあたって減った部分と減っていない部分が左右均等になるように気をつけて研磨すれば刃の寿命を最大に長くできます。

⚠ 注意 洗浄するときは、エアクリーナーや電装品に水がかからないように注意してください。

6-2 〔重要〕かみ合わせ

1) リールカッターとベッドナイフを、左右平均的に軽くかみ合わせます。

2) ベッドナイフの調整は左右等しく。
調整は受刃調節ナットを右に回すとかみ合いは軽くなり、左に回すとかみ合いは重くなります。

3) 左右とも軽く接触させ、新聞紙がよく切れるようにします。
リールカッターが磨耗してバネ圧が少なくなった場合、スプリング調節ネジと14ナットによりバネ圧を調節する事ができます（スプリング長さを50mmに調節してください）。

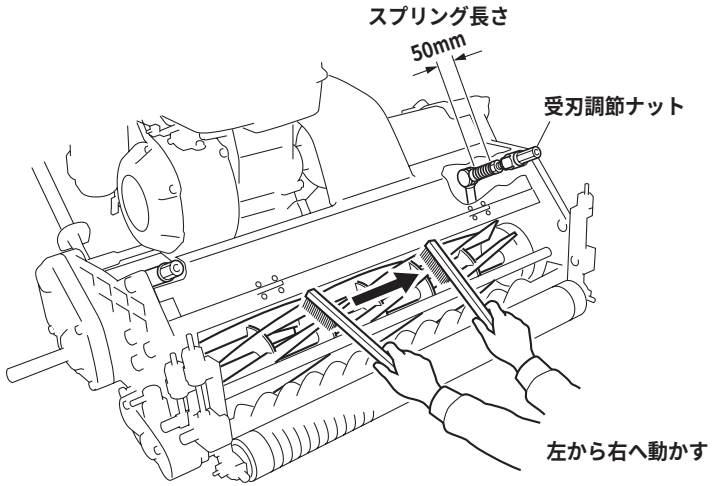

6-3 〔重要〕カム調節

ベッドナイフ左右のカムブッシュを回転させ、ベッドナイフを最大0.3mm上下できます。リールカッターとベッドナイフの刃先の平行が出ていない場合に利用します。

1) リールカッターとベッドナイフの左フレーム側に隙間ができてしまう場合
ロックナットをゆるめ、左のカムブッシュを隙間の寸法だけ右へ回します。ベッドナイフを0.1mm上げるには、30 ° 右へ回します。
調整できたら、ロックナットをしっかり締めてください。

2) 右フレーム側に隙間ができてしまう場合は、ロックナットをゆるめ、右のカムブッシュを隙間の寸法だけ左へ回します。

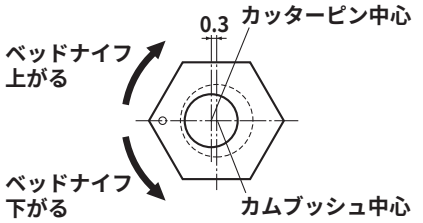

6-4 リールカッターの円筒研磨、取り付け

リールカッターが摩耗して円錐形になってしまった場合は、円筒研磨し、円筒形に戻します。(円筒研磨はお買い求めの販売店にお申し付けください)

6-5 〔重要〕リールカッターの取り付け

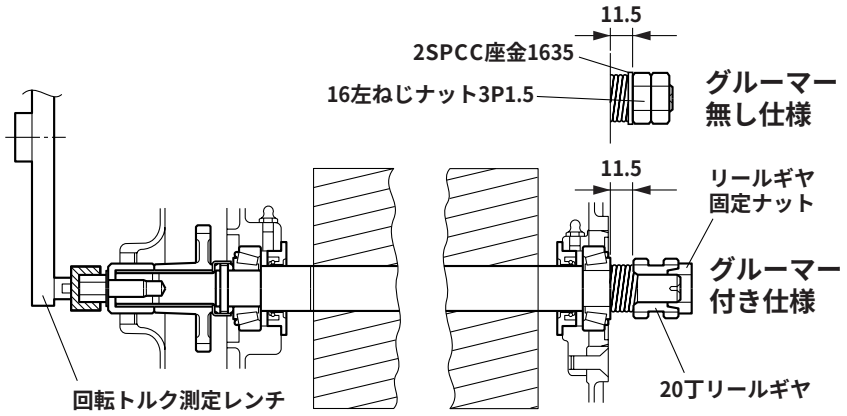

1) リールカッター左右のベアリング、リール軸シールを交換します。
ベアリングは誤差の少ない30204JRP6を使用してください。

2) ベアリング、シールに充分グリース(エクセライトEPNO2)を入れます。
(ベアリングはコロを回しながら充分にグリースを入れてください)

3) リールカッターを取付けた時のナットの締め付け方法。

〔重要〕 バネ長さが11.5㎜となる位置まで締め込み、ロックを行ないます。
スプリングのバネ圧で一定の力で予圧できます。
リールカッターの回転トルク0.8〜1.0N・m(8〜10kgf・cm)で少なかったり多かったりするときは異常です。ベアリング、シールを点検してください。

6-6 カバー小の脱着

カバー左小を取り外す時は、ラッピングボルトを外し、10さらばねH、ギヤ押エカラーを外してからカバー左小を外してください。
取り付ける時は、カバー左小を取り付け、ギヤ押エカラー、ラッピングボルトの順に取り付けてください。(カバー左小のオイルシール中心に、リールカッター軸が来るように取り付けを行なってください。)

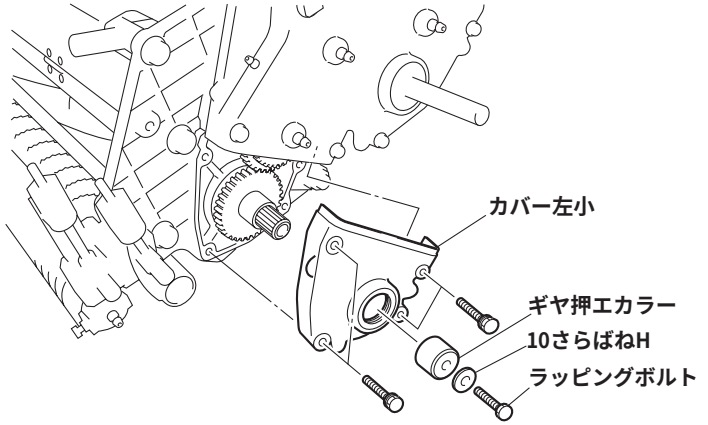

6-7 ベッドナイフ台の脱着

ベッドナイフ台を取り外す時は、ベッド台アームAss ýを取り外してから、ベッドナイフ台を取り外してください。
取り付ける時は、ベッドナイフ台を取り付けてからベッド台アームを取り付けてください。

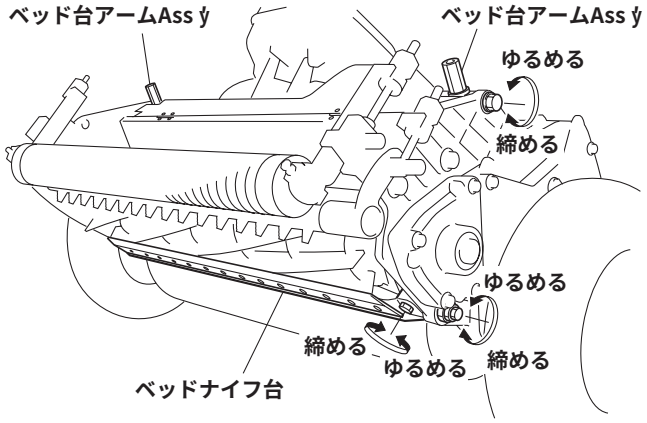

⚠ 注意 機械前部を持ち上げて作業する時は、落下の危険がありますので確実にサポートを行ってください。

また、リールカッターやベッドナイフの取扱いには充分注意してください。

6-8 機番プレート取付位置

機番プレートには型式、製造番号が刻印されています。
取付位置は前フレームステー上面です。（クラッチカバーを開ける）

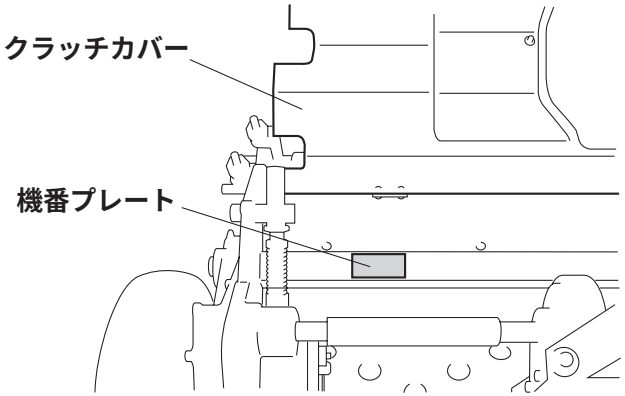

6-9 メンテナンス諸元表

エンジンオイル量	0.6dm³（0.6L）
使用プラグ	BP2HS
ガソリンタンク容量	2.5dm³（2.5L）
タイヤ空気圧	120kPa（1.2kgf/cm²）
エンジン回転速度	1400～3400rpm

6-10 メンテナンス時の機械姿勢について

機械のメンテナンスを行うときなど、ハンドル側を下にして倒した姿勢で長時間放置すると、エンジンの燃焼室にエンジンオイルが入り、エンジン不調の原因となることがありますので注意してください。

7. 長期保管について

1) エンジンについては、エンジンの取扱説明書をご覧ください。

2) リールカッターは6ヶ月に1回円筒研磨してください。

3) シーズン毎にリールカッター左右のベアリング（30204JRP6）とシールを交換してください。（使用時間が短い場合でも）

4) 本機をきれいに清掃し、各摺動部にグリース及びオイルを注油してください。

5) タイヤの空気圧を標準よりやや高めにし、湿気から守るために板の上に乗せてください。

6) ボルト・ナットの緩み、脱落を点検してください。もし緩み、脱落があれば増し締めや補修をしてください。

7) その他各部の不具合箇所、塗装のはげ落ちた箇所は整備してください。

8) 雨のかからぬ乾燥した所に格納してください。

8. 〔重要〕グリーンモアにおける刈込に対する不具合対処について

スジ（ブロック状の段差）が出る

- 刈高が左右同じに調整されていますか？
  - NO → 刈高を調整する
  - YES ↓
- ベッドナイフに欠けはありますか？
  - YES → ベッドナイフを交換する
  - NO ↓
- 前ローラーに上下方向のガタはありますか？
  - YES → ・前ローラーのベアリング交換 ・前ローラー軸の交換
  - NO ↓
- ドラムに上下方向のガタはありますか？
  - YES → ・ドラムのベアリング交換 ・ドラム軸の交換 ・ドラム軸部分のベアリング交換
  - NO ↓
- グリーンの状態がマットになっていませんか？
  - YES → ・前ローラーを平ローラーに交換する ・更新作業（バーチカル等）をグリーンに行う
  - NO ↓
- グリーンのアンジュレーションは大きいですか？
  - YES → グルーマー装着の場合、グルーマー部を取り外し、ローラーブラケットをL型（2-6、2-27）に交換して前ローラーをリールに近付ける
  - NO ↓
- グリーンに傾斜はありますか？
  - YES → 刈込方向を変える
  - NO ↓
- 左フレームと右フレームにねじれの可能性はありますか？
  - YES → 販売店にご連絡ください

スジ（白く帯状に見える）が出る

- ベッドナイフが波打っていませんか？
  - YES → ラッピング、平面研磨、ベッドナイフの交換を行い、正常な状態に戻す
  - ↓
  - 刃合わせ調節を軽くする
  - ↓
  - **調整時の刃合わせを軽く調節したがスジが出た**
  - ↓
  - 調節ナットのスプリング圧力が軽くないですか？
    - YES → スプリング（1-8）の圧縮長さを50mmに調節する
    - NO ↓
  - カムブッシュとフレームの摺動が極端に重くないですか？
    - YES → 摺動が軽くなるよう清掃し、薄くグリスを塗り、組付ける
  - NO ↓
- リールカッターに左右の動きはありますか？
  - YES → リールカッター部分のベアリング締付け状態を確認する（「6-5.リールカッターの取り付け」参照）
  - NO ↓
- リールベアリング（1-36）外輪打込みのかたぎはありますか？
  - YES → ・外輪の打ち直し ・リールベアリングの交換
  - NO ↓
- カムブッシュ（1-22）とフレームのガタはありますか？
  - NO → 〔重要〕フレーム交換時はドラムを基準に左右フレームを平行に組み立ててください
  - YES → ・カムブッシュの交換 ・フレームの交換
  - NO ↓
- カムブッシュとカッターピン（1-20）のガタは大きいですか？
  - YES → ・カムブッシュの交換 ・カッターピンの交換
  - NO ↓
- リールベアリングに異常はありますか？
  - YES → リールベアリングの交換（1年に1回は交換する）
    - 〔重要〕・リールベアリングには充分にグリスを入れて組み付けてください ・オイルシールの同時交換をおすすめします

カジリの発生

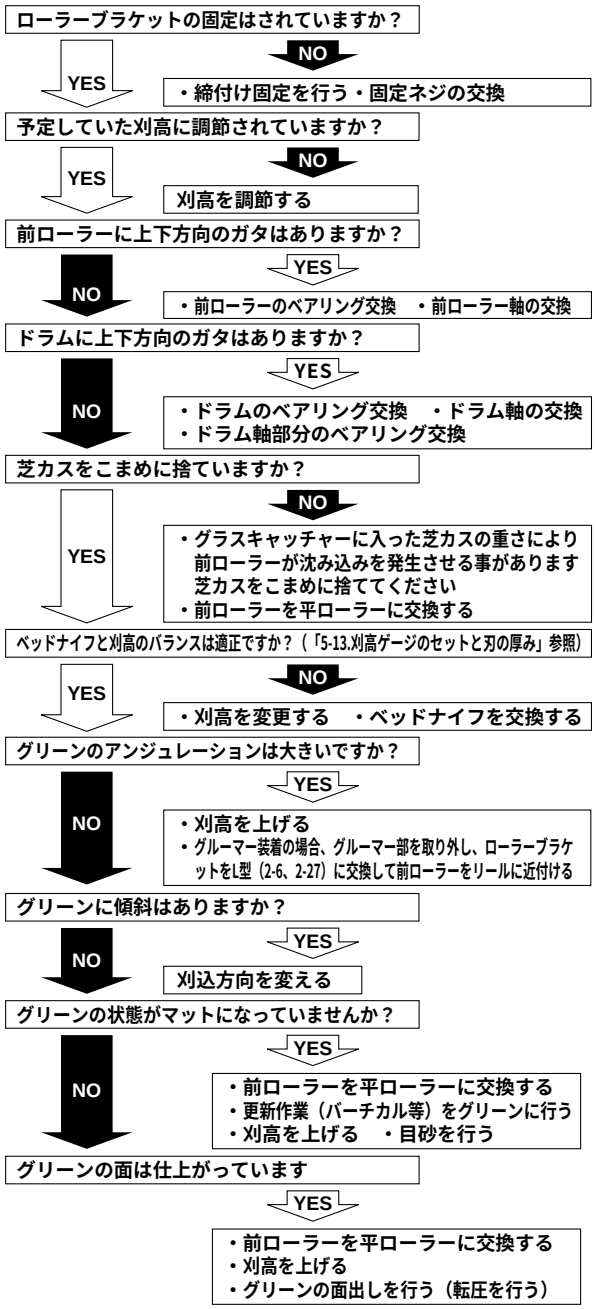

1～2面で刃が切れなくなる

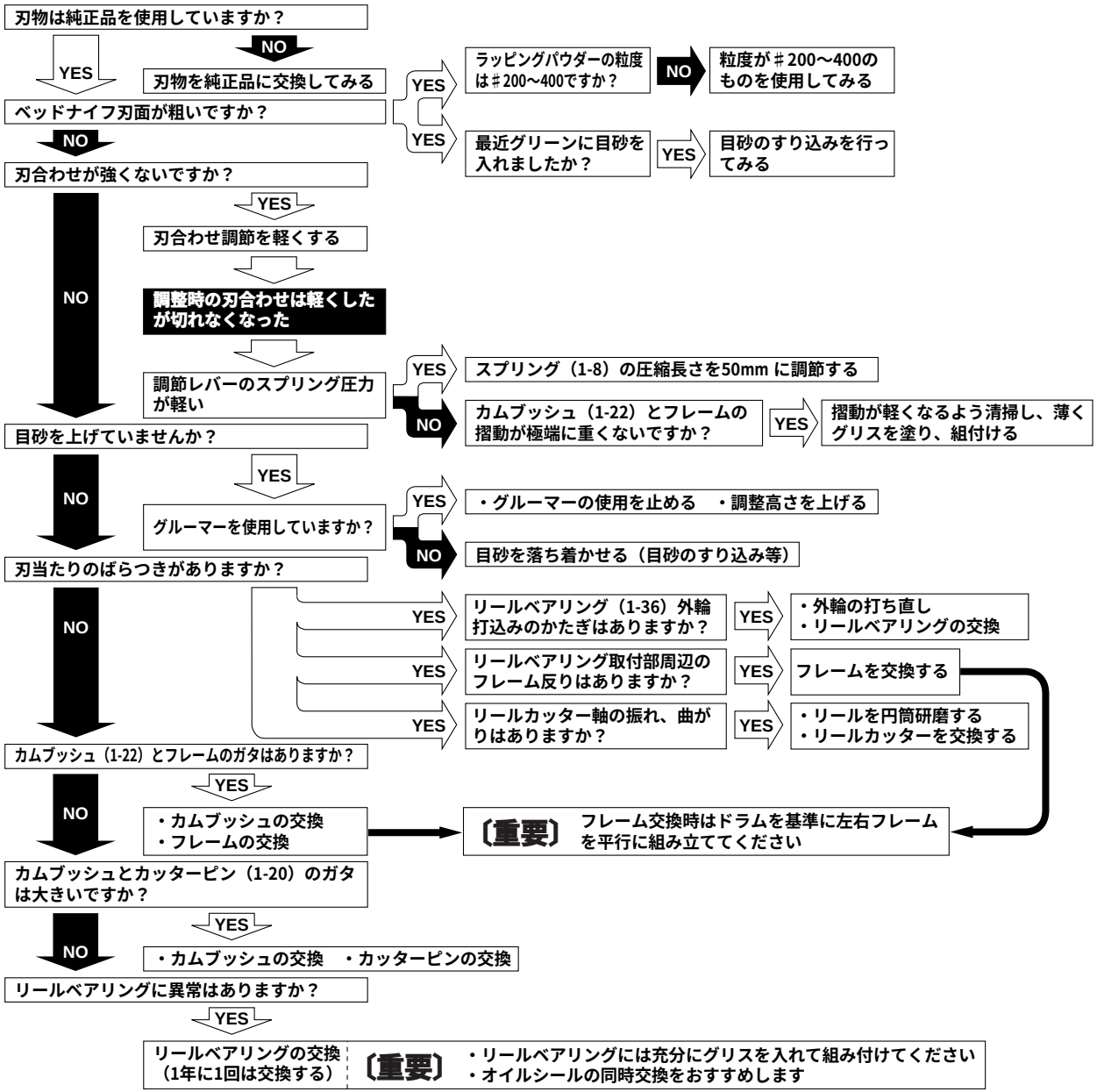

刃合わせ調節の片ぎきに対する対処について

（※片ぎき：刃合わせ調節の左右にあるネジの重さに違いがでること。
片側の刃だけ接触し調節できない状態。）

片ぎきになる原因	解消する為の対応
●リールカッターの片減り	円筒研磨、リールカッターの交換
●ベッドナイフの片減り	平面研磨、ベッドナイフの交換
●フレームのねじれ	フレームを平行に組み直す

応急処置

（・症状の度合いにより対応しきれない場合があります。
・本来の性能を持続させる為にも、速やかに解消する為の対応を行ってください。）

- カムブッシュによる調整……「6-3.カム調節」参照
- スプリング圧の調整……「6-2.かみ合わせ」参照

〔重要〕
応急処置を行うことにより症状が進行し、刈込に対する不具合を発生させることがありますのでご注意ください。

9. ⚠注意 エンジン取り扱い上の注意事項

エンジンについてはエンジン取扱説明書を読んでください。

1）エンジンの燃料はガソリンを使用してください。

2）本機は振動、ほこり等、使用条件が苛酷なためにエンジンオイルの交換は初回は8時間使用して全量交換し、次からは50時間毎交換してください。エンジンオイル量=0.6dm³（0.6L）でSAE30番のオイルを使用してください。

3）エアクリーナーの吸入口には、作業中は常時クリーナーカバーの布袋をかぶせて使用してください。エアクリーナーエレメントの清掃は使用前には必ず行ってください。

⚠危険

4）給油時は火気厳禁です。タバコの火等は十分に注意してください。燃料の補給は屋外でエンジンを停止し、エンジンが冷えてから行ってください。こぼれた燃料はきれいに拭き取ってください。

5）適切は換気装置のない建物内では、エンジンは始動しないでください。

⚠注意

6）マフラー及びマフラー排気口付近は高温になります。ガソリン、マッチ、芝かす等、燃えやすいものを近付けないように注意してください。

⚠注意

7）作業前点検
燃料パイプ等の取付部がゆるんだり、損傷していないか確認してください。
各部のボルト・ナット等のゆるみがないか確認してください。

⚠ 警告 8）運転する時の服装にご注意ください。前かけ、腰タオル等、特に長いヒモ類は巻き込まれたり、引っ掛かったりする恐れがあり危険です。

9）長期保管、6ヶ月以上使用しないときは、ガソリンは抜いておいてください。

10）エンジンのメンテナンススケジュール
エンジンを常に最良の状態で運転するために、次の点検表に従って保守点検を必ず行ってください。

10. メンテナンススケジュール

	メンテナンス	使用前	8時間	10時間	50時間
エンジン	各部の清掃・締付点検	○			
	燃料の点検補給	○			
	エアークリーナー点検清掃	○			
	エンジンオイル点検補給	○			
	エンジンオイル交換		初回のみ		○
本体	リコイルスターター防塵網点検清掃	○			
	各部の清掃・締付点検	○			
	刃のかみ合い点検調整	○			
	刈り込み高さ点検調整	○			
	グリスアップ・注油			○	○
	刈草・ゴミ等の除去	○			

バロネス芝刈機

グリーンモア LM56G・66G・66T

パーツカタログ

☆部品注文について

本パーツ表の部品は電算機にて管理しておりますが、誤送の原因ともなりますので、部品注文の際は必ずカタログ番号、コード番号、部品名称でご注文ください。

（例） カタログ番号	コード番号	部品名称	個数
1-41	K２８０５５０１１DR	リールカッター557-11	5

1. リールカッター・ベッドナイフ部

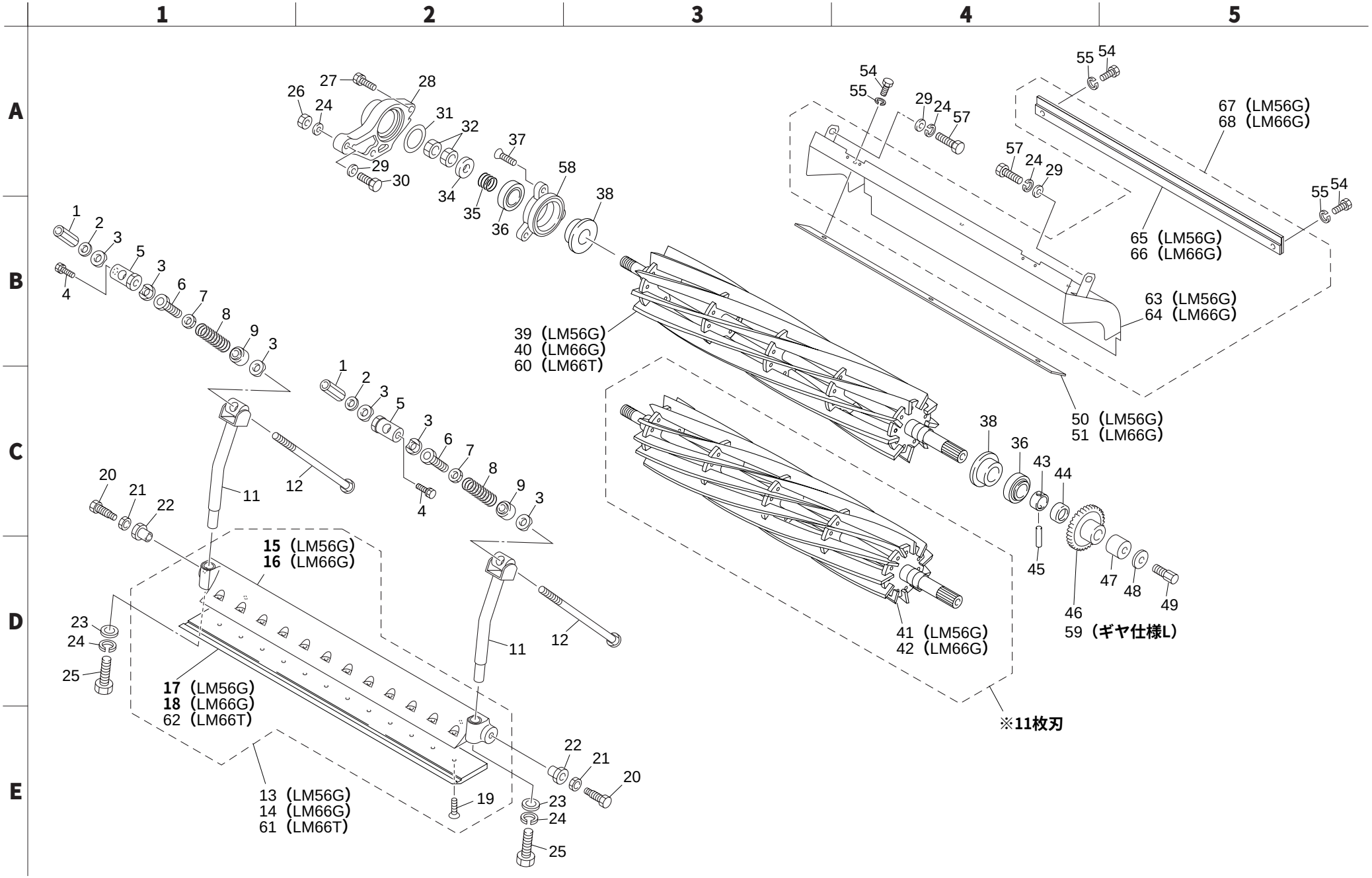

カタログ番号	コード番号	部品名称	個数		備考
			56G	66G	
1-1	LM56G--0506Z2	受刃調節ナット	2	2	
1-2	K5000100002	10ワッシャー	2	2	
1-3	K6500000102	5SS41座金10.522	6	6	
1-4	K0007100302	10ボルト30SW	2	2	
1-5	LM56G--0509Z2	支点座	2	2	
1-6	LM56G--0504Z2	スプリング調節ネジ	2	2	
1-7	K0160000582	14ナット3P1.25	2	2	
1-8	K1000000578	3.5圧縮バネ2273	2	2	
1-9	K6206000202	スプリング受ケ16	2	2	
1-10					
1-11	LM56G--0503Z2	ベッド台アーム	2	2	
1-12	LM56G--0508Z2	受刃調節ネジ	2	2	
1-13	LM56G--0511Z0	ベッドナイフ台COMP	1	0	
1-14	LM66G--0511Z0	ベッドナイフ台COMP	0	1	
1-15	LM56G--0501AR	ベッドナイフ台	1	0	
1-16	LM66G--0501AR	ベッドナイフ台	0	1	
1-17	K2511000050	2.5ベッドナイフ55G	1	0	
1-18	K2511000200	2.5ベッドナイフ65G	0	1	
1-19	K0071000222	6調質-さら小ねじ12	13	15	
1-20	K6082000010	カッターピンR	2	2	
1-21	K0160000112	ロックナット	2	2	
1-22	K6010000010	カムブッシュ	2	2	
1-23	K5012908202	2.9SPCC座金820	2	2	
1-24	K0200080002	8Sワッシャー	5	5	
1-25	K0000080152	8ボルト15	2	2	
1-26	K0100080002	8ナット	1	1	
1-27	K0007080252	8ボルト25SW	1	1	
1-28	LM55GC-1211AD	カバー	1	1	
1-29	K5000080002	8ワッシャー	3	3	
1-30	K0000080452	8ボルト45	1	1	
1-31	K0882045000	Oリング G45	1	1	
1-32	K0185160002	16左ネジナット3P1.5	2	2	
1-33					
1-34	K5012016352	2SPCC座金1635	1	1	
1-35	K1000000740	3.2圧縮バネ26.922	1	1	

カタログ番号	コード番号	部品名称	個数		備考
			56G	66G	
1-36	K0631302040	テーパーローラー30204JRP6	2	2	
1-37	K0053080202	8六角穴付さらボルト20	3	3	
1-38	K0830000020	オイルシール254210	2	2	
1-39	K28055009DR	リールカッター557-9	1	0	
1-40	K28065009DR	リールカッター646-9	0	1	
1-41	K28055011DR	リールカッター557-11	1	0	
1-42	K28065011DR	リールカッター646-11	0	1	
1-43	K6213000040	ベアリングカラー左	1	1	
1-44	K5300000282	ピン止メカバー	1	1	
1-45	K0311045250	4.5ニードルローラー25.8	1	1	
1-46	LM56G--0105A0	33丁リールギヤ	1	1	
1-47	LM56G--0109Z8	ギヤ押エカラー	1	1	
1-48	K0211100001	10さらばねH	1	1	
1-49	LM56G--0110Z2	ラッピングボルト	1	1	
1-50	LM56G--0510Z2	6整風板560	1	0	
1-51	LM66G--0510Z2	6整風板650	0	1	
1-52					
1-53					
1-54	K0000060102	6ボルト10	4	4	
1-55	K0200060002	6Sワッシャー	4	4	
1-56					
1-57	K0000080202	8ボルト20	2	2	
1-58	LM56G--0606Z2	右リールハウジング	1	1	
1-59	LM56G--1702Z0	42丁リールギヤ	1	1	ギヤ仕様L
1-60	K28065007DR	リールカッター646-7	0	1	
1-61	LM66G--7101Z0	5ベッドナイフ台COMP	0	1	
1-62	K2510000170	5ベッドナイフ62.5-648.4	0	1	
1-63	LM56G--0520ZR	リールカバー	1	0	
1-64	LM66G--0520ZR	リールカバー	0	1	
1-65	LM56G--0521ZR	リールカバー押エ金	1	0	
1-66	LM66G--0521ZR	リールカバー押エ金	0	1	
1-67	LM56G--0522ZR	リールカバーCOMP	1	0	
1-68	LM66G--0522ZR	リールカバーCOMP	0	1	

2. 前ローラー部

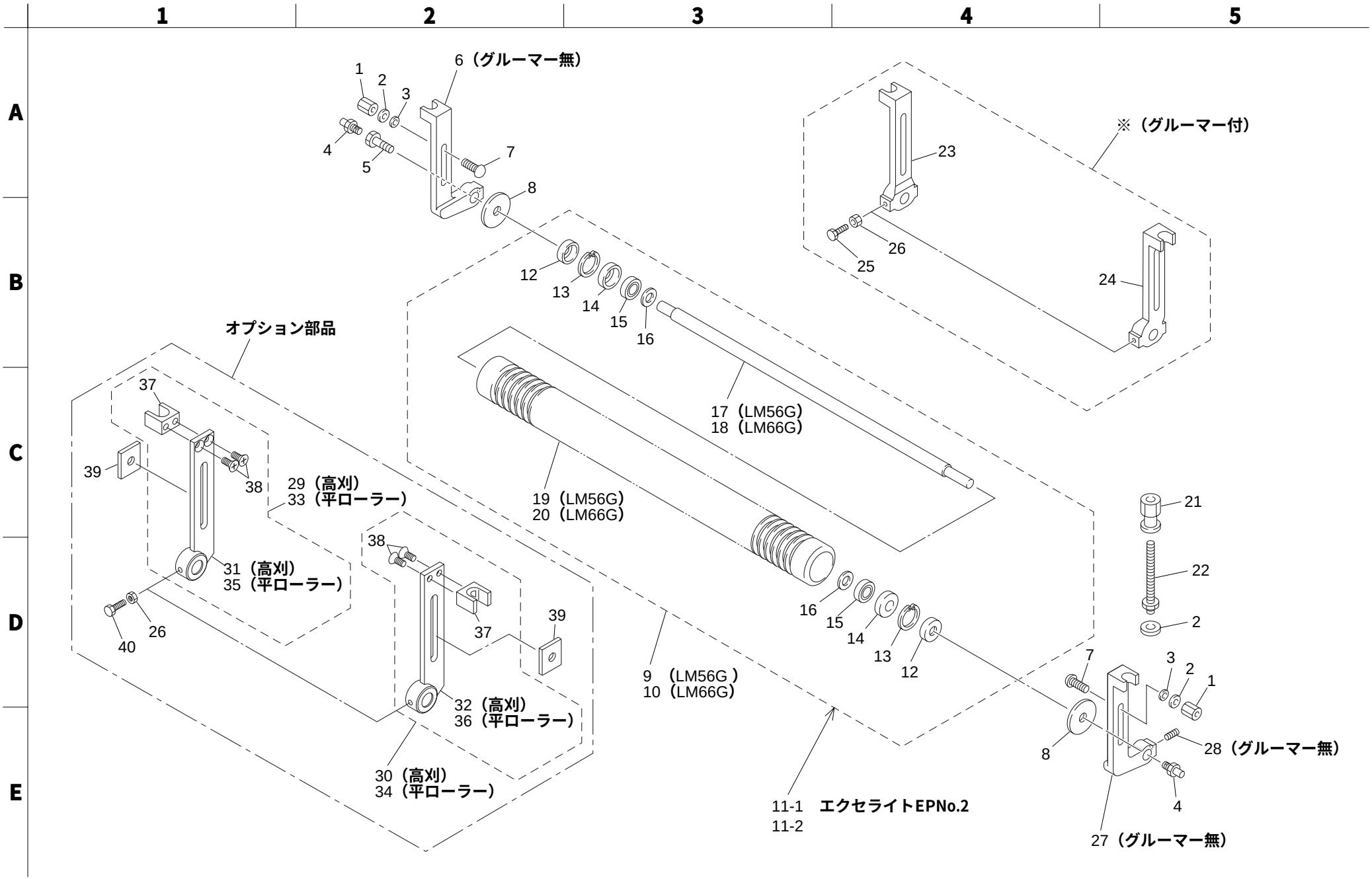
1
2
3
4
5
6（グルーマー無）
7
8
12
13
14
15
16
17（LM56G）
18（LM66G）
19（LM56G）
20（LM66G）
※（グルーマー付）
23
24
25
26
オプション部品
37
38
39
29（高刈）
33（平ローラー）
31（高刈）
35（平ローラー）
40
26
38
37
39
32（高刈）
36（平ローラー）
30（高刈）
34（平ローラー）
9（LM56G）
10（LM66G）
11-1 エクセライトEPNo.2
11-2
21
22
2
7
3
2
1
8
28（グルーマー無）
4
27（グルーマー無）

カタログ番号	コード番号	部品名称	個数		備考
			56G	66G	
2-1	K0149083202	8-13高ナット20	2	2	
2-2	K0213080001	8さらばね座金1H	4	4	
2-3	K5000080002	8ワッシャー	4	4	
2-4	K1440000010	グリスニップル	2	2	
2-5	K6083000042	15継ギピン19	1	1	
2-6	K690400009D	ローラーブラケット右	1	1	
2-7	K0025080452	8角根丸頭ボルト45	2	2	
2-8	K5051015470	1C5191P座金1547	2	2	
2-9	LM56G--0403Z0	56G溝付ローラーAss'y	1	0	
2-10	LM66G--0403Z0	66G溝付ローラーAss'y	0	1	
2-11-1	K2931000400	エクセライトEPNo.2号 400gチューブ	—	—	使用量=10g
2-11-2	K2931018000	エクセライトEPNo.2号 18kg缶	—	—	使用量=10g
2-12	K0861000020	オイルシールTA1542.38	2	2	
2-13	K0402042001	ストップリングR42	2	2	
2-14	K0861000030	オイルシール6202	2	2	
2-15	K0616062020	ベアリング62022NSEC3	2	2	
2-16	K5051015280	1C5191P座金1528	2	2	
2-17	K6131000122	前ローラー軸596	1	0	
2-18	K6131000132	前ローラー軸685	0	1	
2-19	LM56G--0402ZD	56G溝付ローラー39	1	0	
2-20	LM66G--0402ZD	66G溝付ローラー46	0	1	
2-21	K6084000062	ローラー調節金	2	2	
2-22	LM56G--0401Z0	ローラー調節ネジ	2	2	
2-23	K6904000070	ローラーブラケット右	1	1	
2-24	K6904000060	ローラーブラケット左	1	1	
2-25	K0000060252	6ボルト25	2	2	
2-26	K0100060002	6ナット	2	2	
2-27	K690400008D	ローラーブラケット左	1	1	
2-28	K0028060100	6ステンレスホーローセット10	2	2	
2-29	LM66G--2802Z0	Fローラーブラケット右COMP	1	1	
2-30	LM66G--2801Z0	Fローラーブラケット左COMP	1	1	
2-31	LM66G--2804Z2	Fローラーブラケット右	1	1	
2-32	LM66G--2803Z2	Fローラーブラケット左	1	1	
2-33	LM56G--9031Z0	ローラーブラケット右15COMP	1	1	
2-34	LM56G--9030Z0	ローラーブラケット左15COMP	1	1	
2-35	LM56G--9033Z2	ローラーブラケット右15	1	1	
2-36	LM56G--9032Z2	ローラーブラケット左15	1	1	
2-37	K6090000592	調節金取付金具	2	2	
2-38	K0041060152	6+さら小ねじ15	4	4	
2-39	K5141000602	φ9孔付4.5板2732	2	2	
2-40	K0000060202	6ボルト20	2	2	

3. ドラム車輪部

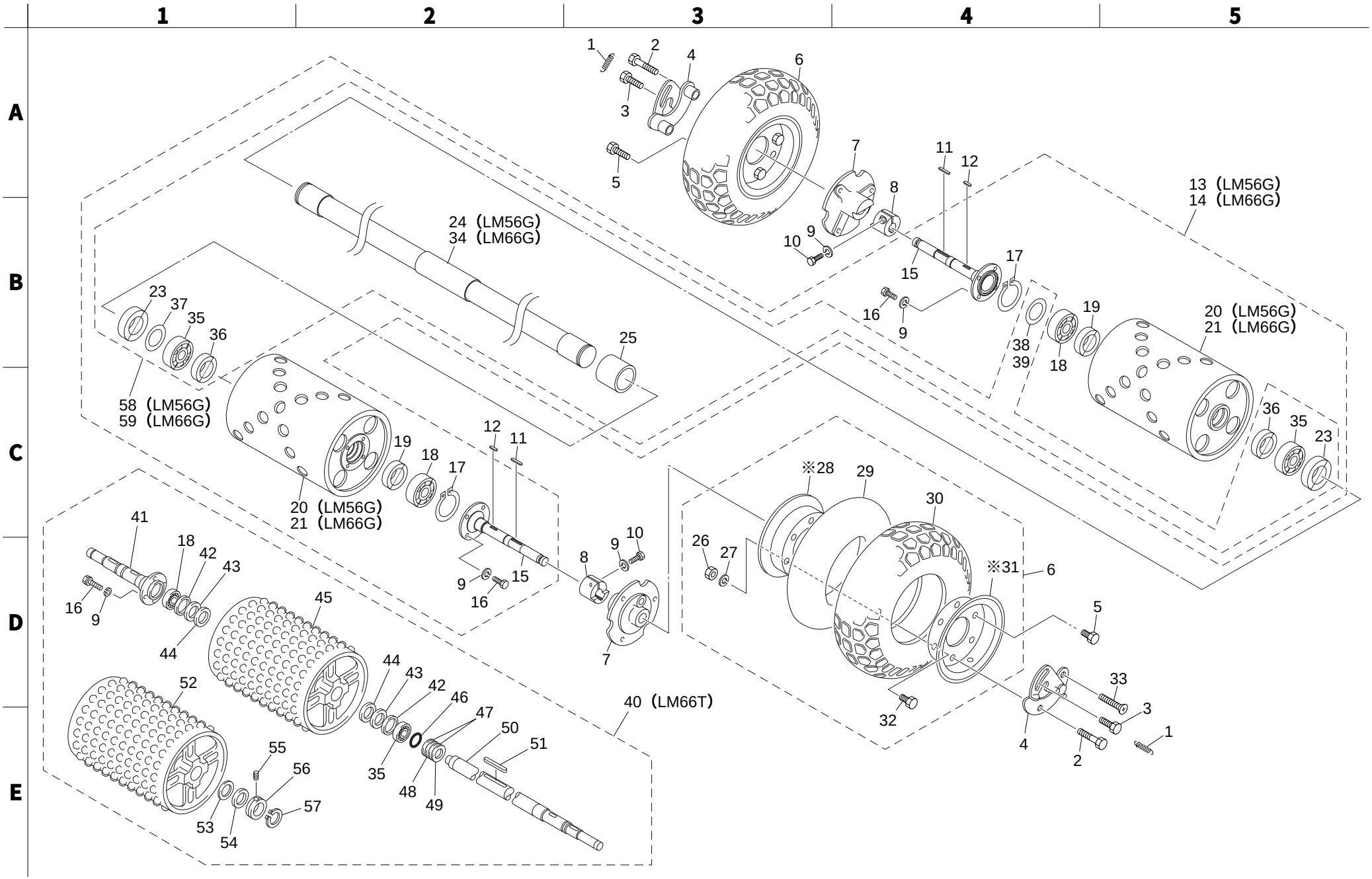
1
2
3
4
5
6
7
8
9
10
11
12
13（LM56G）
14（LM66G）
15
16
17
18
19
20（LM56G）
21（LM66G）
23
24（LM56G）
34（LM66G）
25
26
27
※28
29
30
※31
32
33
35
36
37
38
39
40（LM66T）
41
42
43
44
45
46
47
48
49
50
51
52
53
54
55
56
57
58（LM56G）
59（LM66G）

	カタログ番号	コード番号	部品名称	個数		備考
				56G	66G	
	3-1	K1030000068	1.5Uフックバネ8.535.5	2	2	
	3-2	K0006080352	8ボルト35S	2	2	
	3-3	K6082000023	8止メボルト10	2	2	
	3-4	LM55GB-0242C2	車輪取付板	2	2	
	3-5	K0006080152	8ボルト15S	2	2	
	3-6	K2020000050	タイヤ4.10/3.50-6Ass'y	2	2	
	3-7	LM55GD-0239ZD	ホイール取付座	2	2	
	3-8	LM56G--0207Z2	ホイール駆動金具	2	2	
	3-9	K0200080002	8Sワッシャー	10	10	
	3-10	K0024080251	8六角穴付ボルト25	2	2	
	3-11	K0500505280	5両丸キー528	2	2	
	3-12	K0500505160	5両丸キー516	2	2	
	3-13	LM56G--0210B0	ドラム軸付Ass'y	1	0	
	3-14	LM66G--0210B0	ドラム軸付Ass'y	0	1	
	3-15	LM56G--0202Z2	ドラム軸外	2	2	
	3-16	K0000080252	8ボルト25	8	8	
	3-17	K0401020001	ストップリングS20	2	2	
	3-18	K0613062040	ベアリング62042RDC3	2	2	
	3-19	K0812040070	オイルシールMHS20407	2	2	
	3-20	LM56G--0211Z0	ドラム	2	0	
	3-21	LM66G--0211Z0	ドラム	0	2	
	3-22					
	3-23	K0823047080	オイルシールMHSA30478	2	2	
	3-24	LM56G--0212Z2	ドラム軸中	1	0	
	3-25	LM56G--0213Z2	ドラムセンターカラー	1	1	
	3-26	K0100080002	8ナット	6	6	
	3-27	K0200080002	8Sワッシャー	6	6	
※	3-28	K209000050L	ホイール3SP-6	2	2	注文単位=※セット
	3-29	K2091000220	チューブ4.10/3.50-6	2	2	
	3-30	K2021000030	タイヤ4.10/3.50-6	2	2	
※	3-31	K209000051L	ホイール3SP-6バルブ穴付	2	2	注文単位=※セット
	3-32	K0000080122	8ボルト12	6	6	
	3-33	K0041080352	8+さら小ねじ35	2	2	
	3-34	LM66G--0212Z2	ドラム軸中	0	1	
	3-35	K0608060050	ベアリング60052RS	2	2	

カタログ番号	コード番号	部品名称	個数		備考
			56G	66G	
3-36	K0812540080	オイルシールMHS25408	2	2	
3-37	K5010525322	0.5SPCC座金2532	0～1	0～1	調整用座金
3-38	K5010320282	0.3SPCC座金2028	0～1	0～1	調整用座金
3-39	K5011020282	1SPCC座金2028	0～1	0～1	調整用座金
3-40	LM66T--0201Z0	ドラムAss'y	0	1	
3-41	LM66T--0202Z2	ドラム軸右	0	1	
3-42	LM55GD-0252Z2	40STKMカラー46.54	0	2	
3-43	K0822547080	オイルシールMHSA25478	0	2	
3-44	LM55GD-0251Z2	4.5SPHC座金2547	0	2	
3-45	LM65TD-0237Z0	ドラム右	0	1	
3-46	K0880040000	OリングP40	0	1	
3-47	K5051040520	1C5191P座金4052	0	2	
3-48	K5041040520	1SUS座金4052	0	1	
3-49	K5050340520	0.3C5191P座金4052	0	0～2	調整用座金
3-50	LM65GD-0231Z2	ドラム軸左	0	1	
3-51	K0500505350	5両丸キー535.5	0	1	
3-52	LM66T--0203Z0	ドラム左	0	1	
3-53	K5050325420	0.3C5191P座金25.442	0	0～2	調整用座金
3-54	K5051025420	1C5191P座金25.442	0	1	
3-55	K0071000778	ドラムカラーストッパー	0	1	
3-56	LM55GB-0249Z2	ドラムカラー	0	1	
3-57	K0401042001	ストップリングS42	0	1	
3-58	LM56G--0214Z0	ドラム軸COMP	1	0	
3-59	LM66G--0214Z0	ドラム軸COMP	0	1	

4. クラッチ部

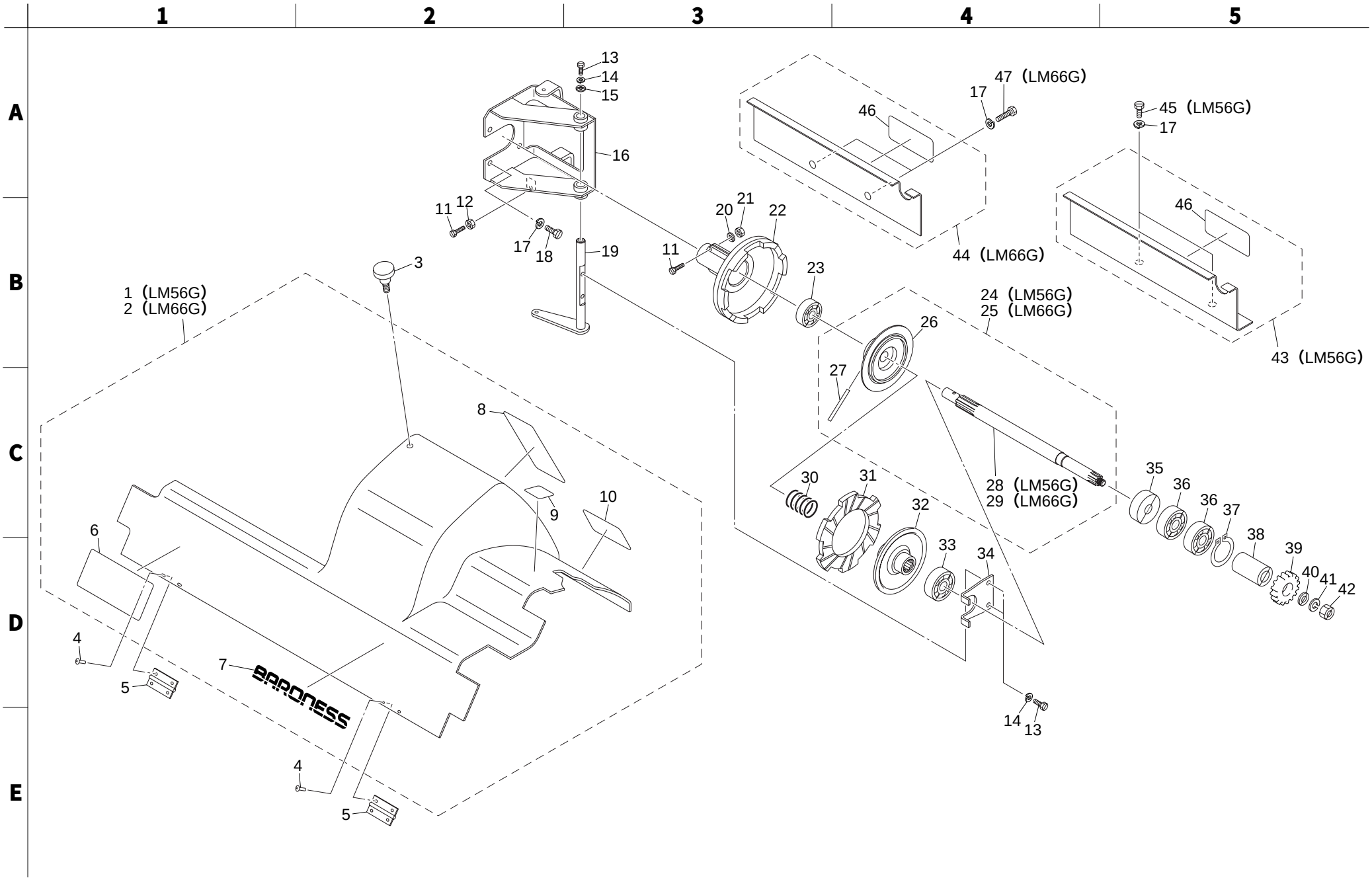
1
2
3
4
5
6
7
8
9
10
11
12
13
14
15
16
17
18
19
20
21
22
23
24
25
26
27
28
29
30
31
32
33
34
35
36
36
37
38
39
40
41
42
43
44
45
46
47
1（LM56G）
2（LM66G）
24（LM56G）
25（LM66G）
28（LM56G）
29（LM66G）
43（LM56G）
44（LM66G）
45（LM56G）
47（LM66G）
BARONESS

カタログ番号	コード番号	部品名称	個数		備考
			56G	66G	
4-1	LM56G--0309Z0	クラッチカバーマーク付	1	0	
4-2	LM66G--0309Z0	クラッチカバーマーク付	0	1	
4-3	K1320000170	M6付ツマミ3510	1	1	
4-4	K4510615120	Aエイベックス1661-0512	8	8	
4-5	K4520000120	4.2孔付蝶板4035	2	2	
4-6	K4205000340	リールモアグルーマ付危険マーク	1	1	
4-7	K4201000120	BARONESSマーク121	1	1	
4-8	K4205000550	リールモア注意マーク	1	1	
4-9	K4203001020	クラッチマーク	1	1	
4-10	K4205000760	グリースアップ注意マーク	1	1	
4-11	K0000060302	6ボルト30	2	2	
4-12	K0100060002	6ナット	1	1	
4-13	K0000060152	6ボルト15	3	3	
4-14	K0200060002	6Sワッシャー	3	3	
4-15	K5012306202	2.3SPCC座金620	1	1	
4-16	LM56G--0301ZD	クラッチボックス	1	1	
4-17	K0200080002	8Sワッシャー	6	6	
4-18	K0000080152	8ボルト15	4	4	
4-19	LM56G--0302Z2	クラッチレバー	1	1	
4-20	K5000060002	6ワッシャー	1	1	
4-21	K0143060002	6さらばね付ナット	1	1	
4-22	K6911000050	エンジンクラッチ	1	1	
4-23	K0616062020	ベアリング62022NSEC3	1	1	
4-24	LM56G--0305Z0	クラッチ軸Ass'y56	1	0	
4-25	LM66G--0305Z0	クラッチ軸Ass'y66	0	1	
4-26	K6911000043	フェージング受ケ金15	1	1	
4-27	K0310050402	5テーパーピン40	1	1	
4-28	LM56G--0308Z2	クラッチ軸	1	0	
4-29	LM66G--0308Z2	クラッチ軸	0	1	
4-30	K1000000160	3.5圧縮バネ3415	1	1	
4-31	K1810000030	クラッチフェージング	1	1	
4-32	LM56G--0304Z2	クラッチ板	1	1	
4-33	K0659000020	レリースベアリングRCT2850	1	1	
4-34	LM56G--0303Z2	押エ板	1	1	
4-35	K0811930070	オイルシールMHS19307	1	1	

カタログ番号	コード番号	部品名称	個数		備考
			56G	66G	
4-36	K0616062030	ベアリング62032NSEC3	2	2	
4-37	K0402040001	ストップリングR40	1	1	
4-38	LM56G--0208Z0	一軸カラー	1	1	
4-39	K6180000140	16丁ギヤ	1	1	
4-40	K5002100002	10ワッシャー22	1	1	
4-41	K0213100002	10さらばね座金1H	1	1	
4-42	K0160000282	10ナット3P1OH1	1	1	
4-43	LM56G--0310Z0	クラッチカバー受ケマーク付	1	0	
4-44	LM66G--0312Z0	クラッチカバー受ケマーク付	0	1	
4-45	K0000080122	8ボルト12	2	0	
4-46	K4205000810	ジョイント・回転物注意マーク	1	1	
4-47	K0000080202	8ボルト20	0	2	

5. フレーム伝導部

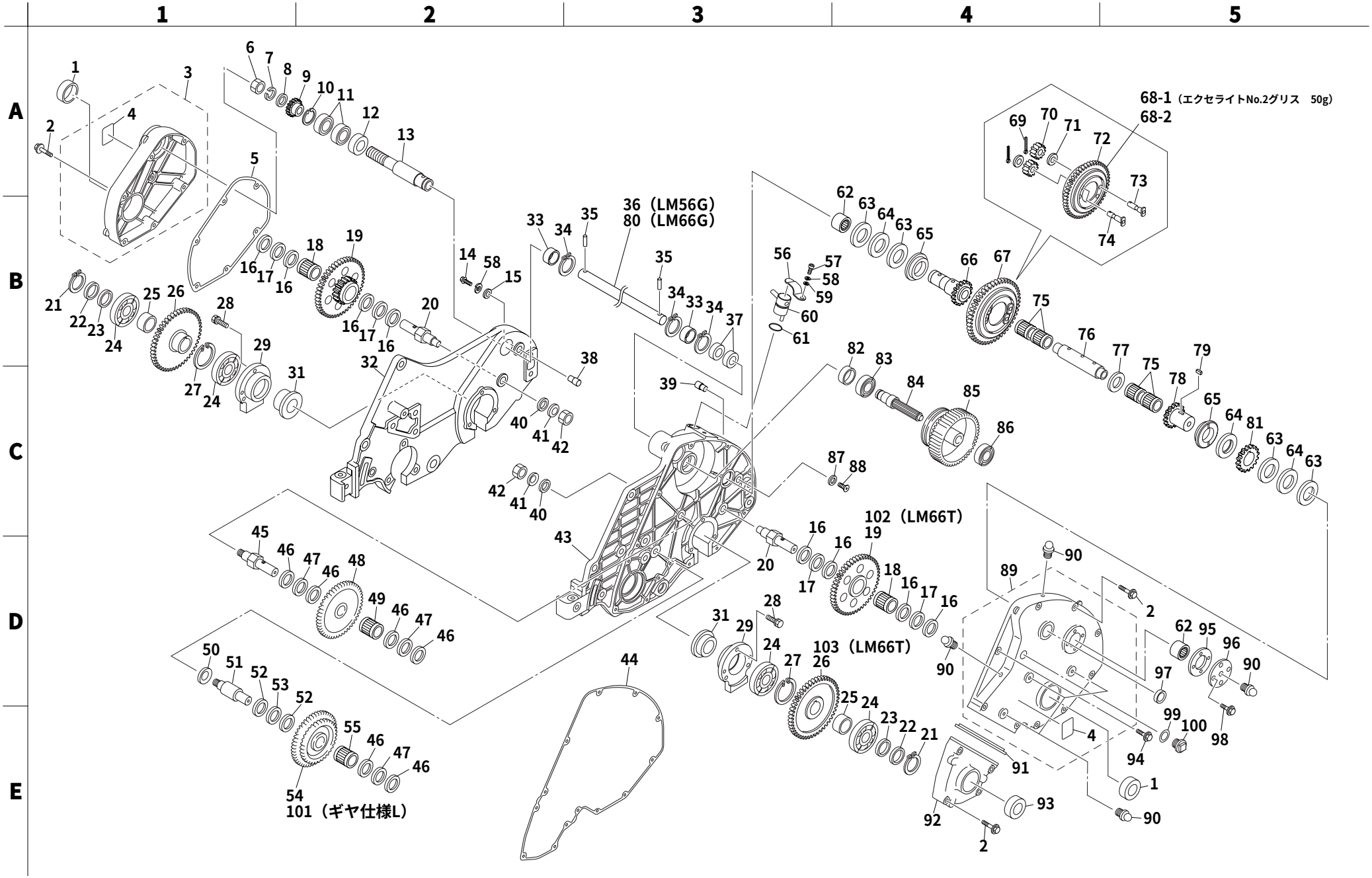
1
2
3
4
5
6
7
8
9
10
11
12
13
14
15
16
17
18
19
20
21
22
23
24
25
26
27
28
29
31
32
33
34
35
36 (LM56G)
80 (LM66G)
37
38
39
40
41
42
43
44
45
46
47
48
49
50
51
52
53
54
101（ギヤ仕様L）
55
56
57
58
59
60
61
62
63
64
65
66
67
68-1（エクセライトNo.2グリス　50g）
68-2
69
70
71
72
73
74
75
76
77
78
79
81
82
83
84
85
86
87
88
89
90
91
92
93
94
95
96
97
98
99
100
102（LM66T）
103（LM66T）

カタログ番号	コード番号	部品名称	個数		備考
			56G	66G	
5-1	K0822047060	オイルシールMHSA20476	2	2	
5-2	K0007060452	6ボルト45SW	18	18	
5-3	LM56G--0613Z0	カバー右マーク付	1	1	
5-4	K4209000370	グリースアップ10時間マーク	2	2	
5-5	LM56G--0609Z0	パッキン右	1	1	
5-6	K0183140002	14左ねじナットP1.5	1	1	
5-7	K0210140001	14さらばねL	1	1	
5-8	K5000140002	14ワッシャー	1	1	
5-9	K6188000010	ネジ付18丁ギヤM2	1	1	
5-10	K0402035001	ストップリングR35	1	1	
5-11	K0616062020	ベアリング62022NSEC3	2	2	
5-12	K0802030050	オイルシールMH20305	1	1	
5-13	K6122000188	伝導軸右	1	1	
5-14	K0000060152	6ボルト15	1	1	
5-15	K5012306202	2.3SPCC座金620	1	1	
5-16	K5051013220	1C5191P座金1322	8	8	
5-17	K5020813220	0.8NBS55座金1322	4	4	
5-18	K0711317200	ニードルKTW131720	2	2	
5-19	LM55GB-0219C0	46丁16丁ギヤ	2	2	
5-20	LM56G--0204Z0	第4軸ドラム側	2	2	
5-21	K0401020001	ストップリングS20	2	2	
5-22	K5010320282	0.3SPCC座金2028	2	2	
5-23	K5011020282	1SPCC座金2028	2	2	
5-24	K0601062040	ベアリング6204C3	4	4	
5-25	LM55GB-0234A0	カラー左	2	2	
5-26	LM55GB-0221C0	46丁車軸ギヤ	2	2	
5-27	K0402047001	ストップリングR47	2	2	
5-28	K0006080302	8ボルト30S	6	6	
5-29	LM56G--0615A0	ドラムハウジング	2	2	
5-30					
5-31	K0830000020	オイルシール254210	2	2	
5-32	LM56G--0602BR	フレーム右	1	1	
5-33	LM55GB-0224Z2	デフ接ギ軸カラー	2	2	
5-34	K0403018001	ストップリング丸S18	3	3	
5-35	K0311040170	4ニードルローラー17.8	2	2	

カタログ番号	コード番号	部品名称	個数		備考
			56G	66G	
5-36	LM56G--0205Z8	伝導軸	1	0	
5-37	K0870182640	ニードル用シールOS18264	2	2	
5-38	K6155000042	ハンドル取付ピンR	1	1	
5-39	K6155000152	ハンドル取付ピンL	1	1	
5-40	K5000100002	10ワッシャー	3	3	
5-41	K0211100001	10さらばねH	3	3	
5-42	K0160000282	10ナット3P1OH1	3	3	
5-43	LM56G--0601BR	フレーム左	1	1	
5-44	LM56G--0608Z0	パッキン左	1	1	
5-45	LM55GB-0201A0	第2軸	1	1	
5-46	K5051013280	1C5191P座金1328	6	6	
5-47	K5020813280	0.8NBS55座金1328	3	3	
5-48	LM56G--0103A0	46丁ギヤ	1	1	
5-49	K0701317120	ニードルKT131712	1	1	
5-50	K0211120001	12さらばねH	1	1	
5-51	LM55GC-0102Z0	リール中間軸	1	1	
5-52	K5051015280	1C5191P座金1528	2	2	
5-53	K5020815280	0.8NBS55座金1528	1	1	
5-54	LM56G--0104B0	36丁45丁ギヤ	1	1	
5-55	K0701519180	ニードルKT151918	1	1	
5-56	K1090000058	クラッチ押エバネ	1	1	
5-57	K0000060102	6ボルト10	1	1	
5-58	K0200060002	6Sワッシャー	2	2	
5-59	K5000060002	6ワッシャー	1	1	
5-60	LM56G--0206Z8	切替クラッチレバー	1	1	
5-61	K0880021000	OリングP21	1	1	
5-62	K0722210000	ニードルTA2210Z	2	2	
5-63	K5051022300	1C5191P座金2230	4	4	
5-64	K5020822300	0.8NBS55座金2230	3	3	
5-65	K6202000140	デフギヤ軸受	2	2	
5-66	LM55GB-0210A3	16丁デフギヤ右	1	1	
5-67	K8000000030	50丁デフギヤAss'y	1	1	
5-68-1	K2931000400	エクセライトEPNo.2号 400gチューブ	—	—	使用量=50g
5-68-2	K2931018000	エクセライトEPNo.2号 18kg缶	—	—	使用量=50g
5-69	K0300025162	2.5割ピン16	4	4	
5-70	K6191000040	デフピニオンギヤ12	4	4	

5. フレーム伝導部

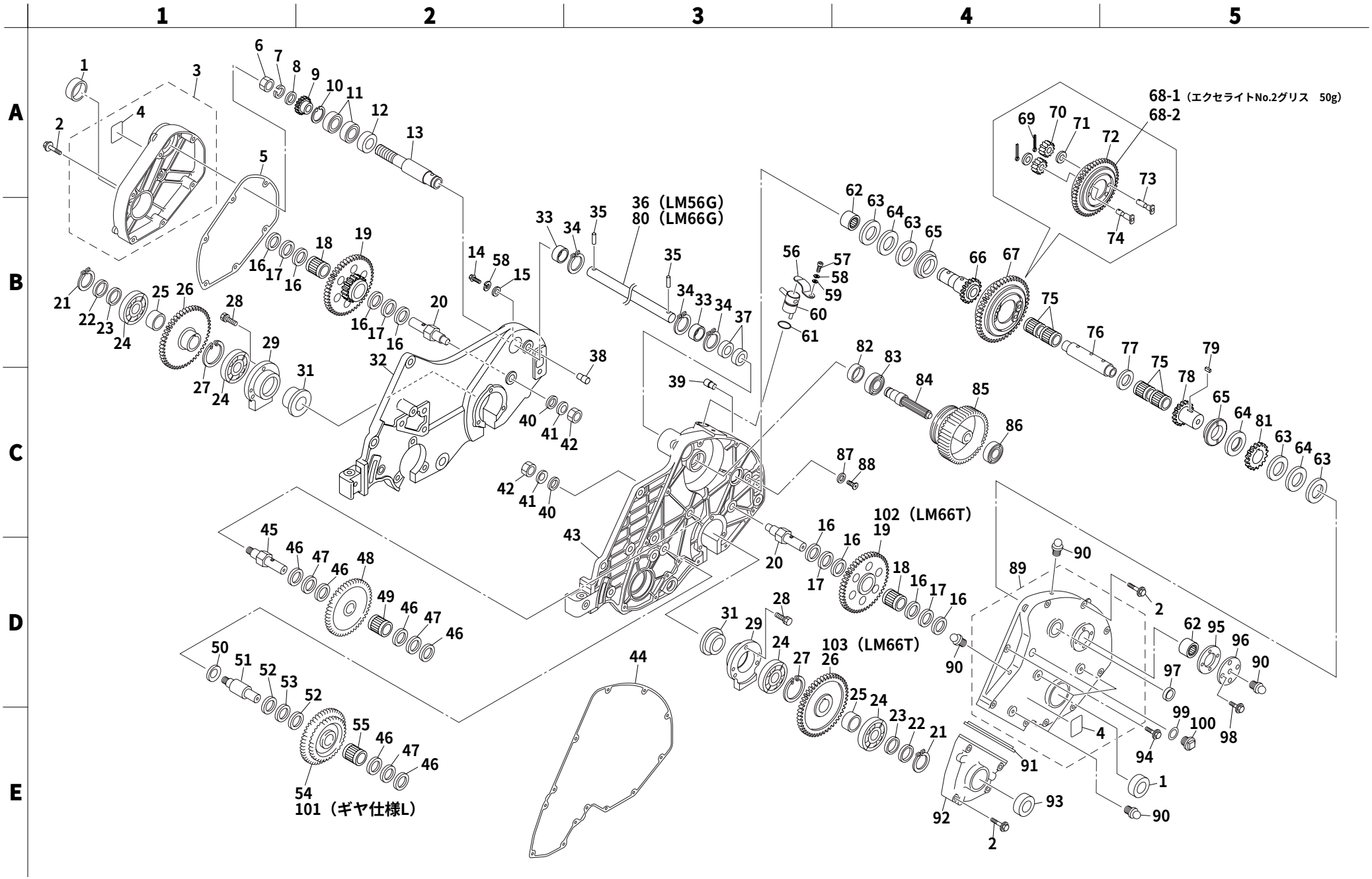
1
2
3
4
5
6
7
8
9
10
11
12
13
14
15
16
17
18
19
20
21
22
23
24
25
26
27
28
29
31
32
33
34
35
36（LM56G）
80（LM66G）
37
38
39
40
41
42
43
44
45
46
47
48
49
50
51
52
53
54
101（ギヤ仕様L）
55
56
57
58
59
60
61
62
63
64
65
66
67
68-1（エクセライトNo.2グリス　50g）
68-2
69
70
71
72
73
74
75
76
77
78
79
81
82
83
84
85
86
87
88
89
90
91
92
93
94
95
96
97
98
99
100
102（LM66T）
103（LM66T）

カタログ番号	コード番号	部品名称	個数		備考
			56G	66G	
5-71	K6211000180	7SGPカラー10.57	4	4	
5-72	K7001000020	デフ50丁ギヤ	1	1	
5-73	K6033000060	デフピン7.5	2	2	
5-74	K6033000070	デフピン15	2	2	
5-75	K0701013100	ニードルKT101310	4	4	
5-76	K6150000150	10デフピン55	1	1	
5-77	K5051010220	1C5191P座金1022	1	1	
5-78	LM55GB-0209C0	16丁デフギヤ左	1	1	
5-79	K0520504060	5片丸キー46.3	1	1	
5-80	LM66G--0205Z8	伝導軸	0	1	
5-81	LM55GB-0214A0	18丁ギヤ左	1	1	
5-82	K0811528070	オイルシールMHS15287	1	1	
5-83	K0612060020	ベアリング60022RD	1	1	
5-84	LM56G--0108Z0	第2軸	1	1	
5-85	LM56G--0102A0	51丁ギヤ	1	1	
5-86	K0612060010	ベアリング60012RD	1	1	
5-87	LM55GB-0614Z3	ハンドルピンワッシャー	1	1	
5-88	K0041060122	6+さら小ねじ12	1	1	
5-89	LM56G--0612Z0	カバー左大マーク付	1	1	
5-90	K1440000010	グリスニップル	8	8	
5-91	LM56G--0611Z0	ジョイントパッキン	1	1	
5-92	LM56G--0604ZR	カバー左小	1	1	
5-93	K0822840080	オイルシールMHSA28408	1	1	
5-94	K0007060252	6ボルト25SW	1	1	
5-95	LM55GB-0208Z0	3軸パッキン	1	1	
5-96	LM55GB-0217Z0	ベアリング押エ	1	1	
5-97	K0890000030	栓25	1	1	
5-98	K0007060152	6ボルト15SW	4	4	
5-99	K4010217250	2オイルシート17.525	1	1	
5-100	K1400000010-Y	油量栓18	1	1	
5-101	LM56G--1701Z0	36丁ギヤ	1	1	ギヤ仕様L
5-102	LM55TB-0219C0	46丁15丁ギヤ	0	1	
5-103	LM55TB-0221C0	47丁車軸ギヤ	0	1	

カタログ番号	コード番号	部品名称	個数		備考
			56G	66G	

6. ハンドル・エンジン・ブレーキ部

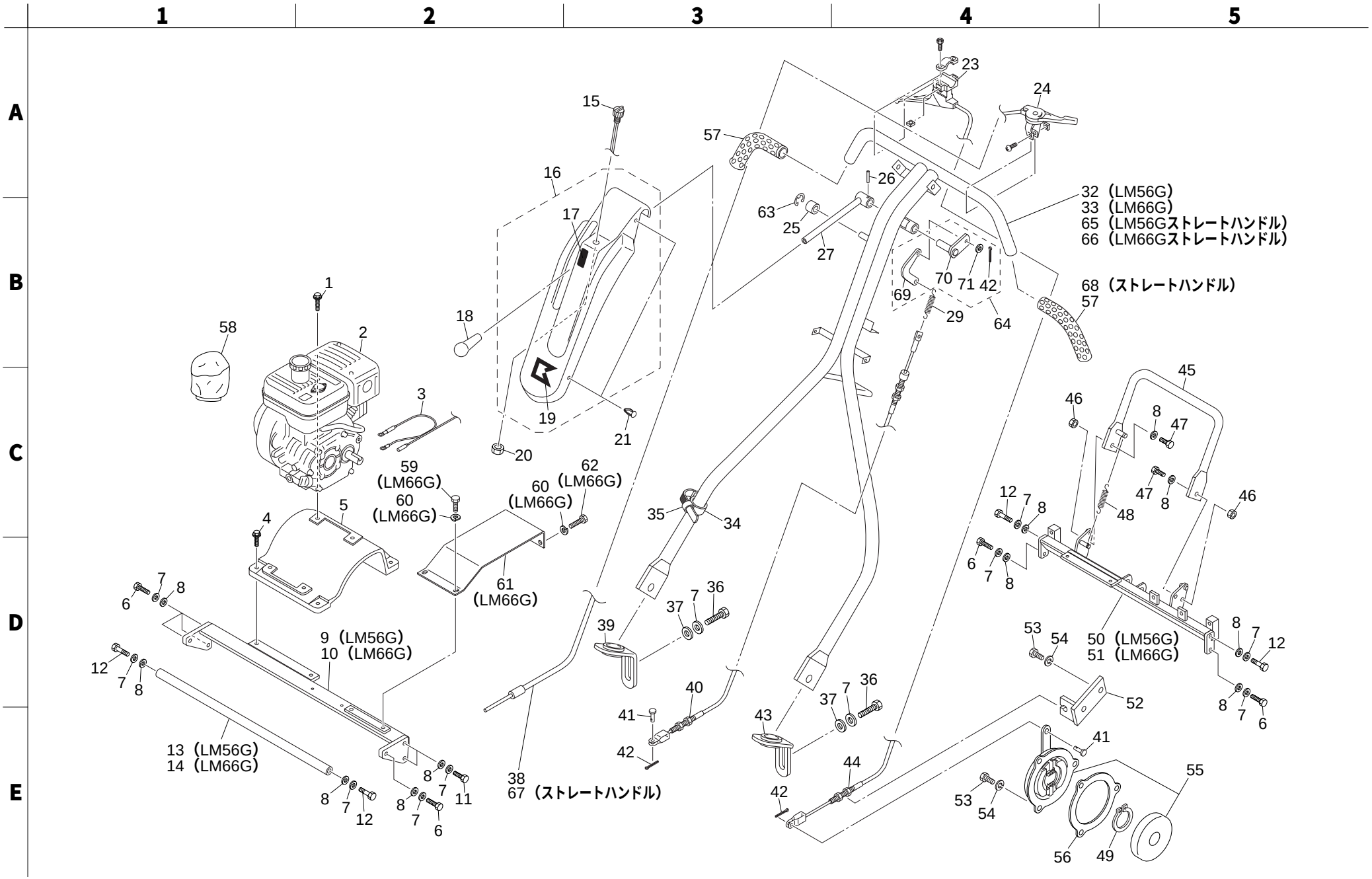

カタログ番号	コード番号	部品名称	個数		備考
			56G	66G	
6-1	K0007080402	8ボルト40SW	4	4	
6-2	K2600000260	三菱エンジンGM132PN-42B	1	1	
6-3	K3620000620	エンジンスイッチコード8B	1	1	
6-4	K0007080302	8ボルト30SW	4	4	
6-5	K6810000060	エンジンベースM	1	1	
6-6	K0000100352	10ボルト35	6	6	
6-7	K0213100002	10さらばね座金1H	14	14	
6-8	K5000100002	10ワッシャー	14	14	
6-9	LM56G--0706ZR	前フレームステー	1	0	
6-10	LM66G--0706AR	前フレームステー	0	1	
6-11	K0000100302	10ボルト30	2	2	
6-12	K0071000592	M10ノックボルト40	4	4	
6-13	LM56G--0705Z2	前ステーパイプ	1	0	
6-14	LM66G--0705Z2	前ステーパイプ	0	1	
6-15	K3662000050	エンジンスイッチ	1	1	
6-16	LM56G--0712Z0	ハンドルカバーマーク付	1	1	
6-17	K4209000430	クラッチ指示マーク	1	1	
6-18	K1300000040	9握リ黒35.5	1	1	
6-19	K4201000470	Kマーク赤	1	1	
6-20	K0143080002	8さらばね付ナット	1	1	
6-21	K4021000010	アンカークリップ7.5	4	4	
6-22					
6-23	K1211260040	クラッチレバーE126004	1	1	
6-24	K1203521000	スロットルレバーE352100	1	1	
6-25	K4031000100	ストッパーゴム	1	1	
6-26	K0320050201	5スプリングピン20	1	1	
6-27	LM56G--0709ZD	クラッチパイプ	1	1	
6-28					
6-29	K103000001D	2.9Uフックバネ1564.2	1	1	
6-30					
6-31					
6-32	LM56G--0701AL	ハンドル56	1	1	
6-33	LM66G--0701BL	ハンドル66	0	1	
6-34	K4241000010	ナイロンバンド140	3	3	
6-35	K4241000070	ウレタンチューブ7	3	3	

カタログ番号	コード番号	部品名称	個数		備考
			56G	66G	
6-36	K0010100251	10調質ボルト25	2	2	
6-37	K5012310252	2.3SPCC座金1025	2	2	
6-38	K1110135000	スロットルワイヤー1350	1	1	
6-39	LM22GE-0716Z0	ハンドル調節金右	1	1	
6-40	K1130088000	クラッチワイヤー880	1	1	
6-41	K6030050122	5平頭ピン12	2	2	
6-42	K0300020122	2割ピン12	3	3	
6-43	LM22GE-0715Z0	ハンドル調節金左	1	1	
6-44	K1120134700	ブレーキワイヤー1347	1	1	
6-45	LM56G--0708ZL	スタンド	1	1	
6-46	K0100100002	10ナット	2	2	
6-47	K0000100252	10ボルト25	2	2	
6-48	K1020000198	2.6丸フックバネ15.584	1	1	
6-49	K0401014001	ストップリングS14	1	1	
6-50	LM56G--0707ZR	後フレームステー	1	0	
6-51	LM66G--0710ZR	後フレームステー	0	1	
6-52	LM56G--1102Z2	ワイヤー取付金	1	1	
6-53	K0000060152	6ボルト15	5	5	
6-54	K0200060002	6Sワッシャー	5	5	
6-55	K1720000150	ブレーキAss'y62	1	1	
6-56	K4019000020	ブレーキフタパッキン	1	1	
6-57	K1300000250	22握リ黒256	2	2	
6-58	K4110000060	クリーナーカバーA	1	1	
6-59	K0000080122	8ボルト12	0	2	
6-60	K0200080002	8Sワッシャー	0	2	
6-61	LM66G--0709ZR	補強板	0	1	
6-62	K0000080202	8ボルト20	0	2	
6-63	K0400008002	ストップリングE8	1	1	
6-64	K9230000100	クラッチレバーCOMP	1	1	
6-65	LM56G--1601AL	Sハンドル56	1	0	
6-66	LM66G--1601CL	Sハンドル66	0	1	
6-67	K1110142000	スロットルワイヤー1420	1	1	
6-68	K1300000140	ハンドル握リ黒21	2	2	
6-69	K7899001072	クラッチワイヤー接手	1	1	
6-70	K7321000152	クラッチレバー	1	1	
6-71	K5000060002	6ワッシャー	1	1	

7. グルーマー部

〈表1〉

※ サッチング刃、カラー、調節座金、座金は機種により使用数が下記の様に変わります。

※ グルーマー取外し時はP15、P23参照してください。

	LM56GF	LM66GF	LM56GS	LM66GS	LM56GS-1 (t=1)	LM66GS-1 (t=1)
7-23	78枚	92枚	39枚	46枚	0枚	0枚
7-22	81枚	95枚	81枚	95枚	81枚	95枚
7-24	3～5枚	4～6枚	0枚	0枚	0枚	0枚
7-70	0枚	0枚	38枚	45枚	0枚	0枚
7-73	0枚	0枚	0枚	0枚	39枚	46枚

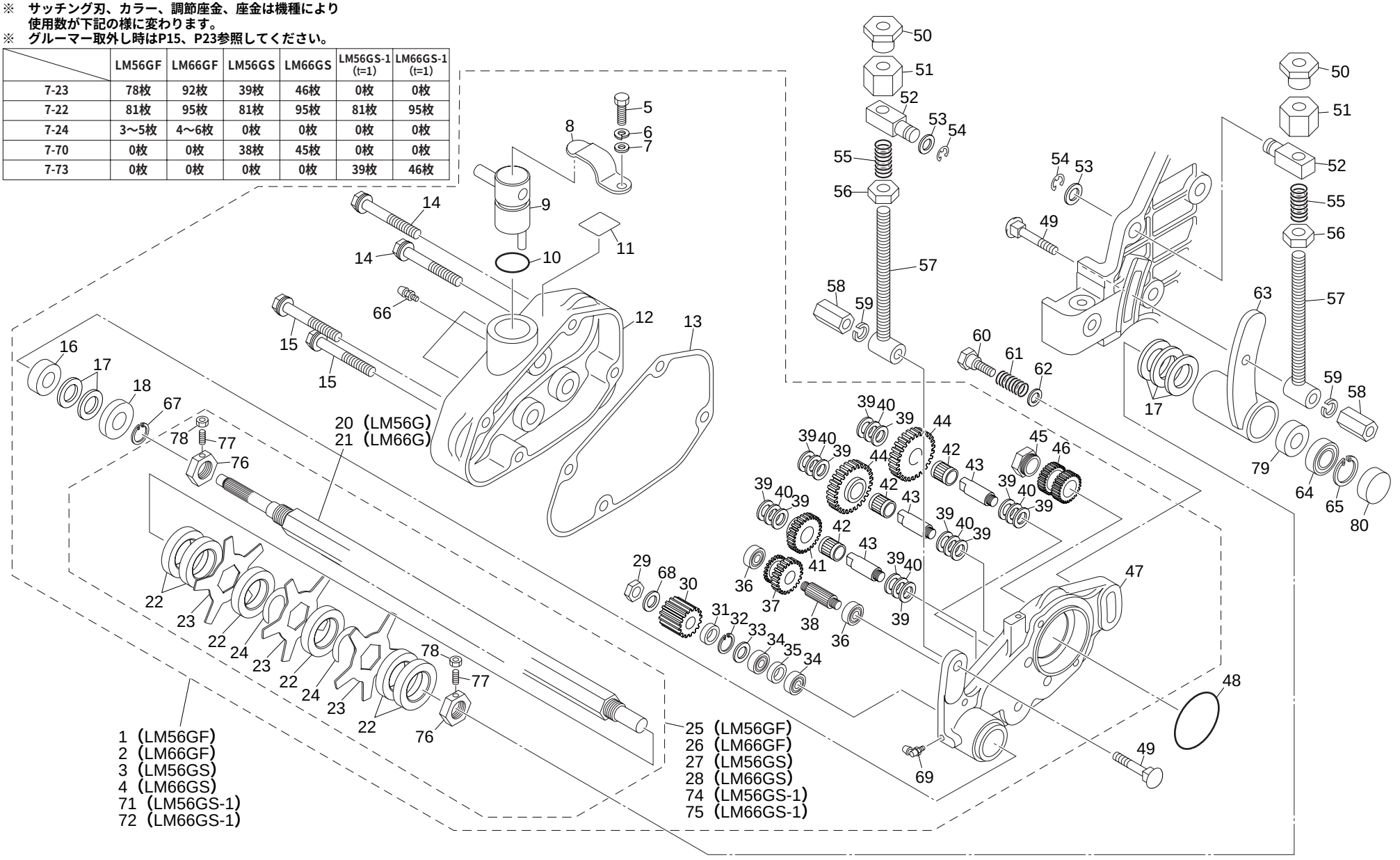

カタログ番号	コード番号	部品名称	個数		備考
			56G	66G	
7-1	LM56G--1220Z0	56グルーマーギヤ78Ass'y	1	0	
7-2	LM66G--1220Z0	66グルーマーギヤ92Ass'y	0	1	
7-3	LM56G--1501Z0	56グルーマーギヤ39Ass'y	1	0	
7-4	LM66G--1501Z0	66グルーマーギヤ46Ass'y	0	1	
7-5	K0000060102	6ボルト10	1	1	
7-6	K0200060002	6Sワッシャー	1	1	
7-7	K5000060002	6ワッシャー	1	1	
7-8	K1090000058	クラッチ押エバネ	1	1	
7-9	K7321000148	バーチカルクラッチレバー	1	1	
7-10	K0880018000	OリングP18	1	1	
7-11	K4203001030	グルーマ指示マーク	1	1	
7-12	K690200004R	ギヤケースカバー	1	1	
7-13	K4011000320	ギヤケースパッキン	1	1	
7-14	K0007060502	6ボルト50SW	2	2	
7-15	K0007060402	6ボルト40SW	2	2	
7-16	K0821522070	オイルシールMHSA15227	1	1	
7-17	K5051015280	1C5191P座金1528	5	5	
7-18	K5300000293	防塵カバー	1	1	
7-19					
7-20	K6084000118	バーチカル軸	1	0	
7-21	LM66G--1211Z8	バーチカル軸	0	1	
7-22	K6214000030	19.7ACカラー326.1	—	—	表１参照
7-23	K2570000019	サッチング刃63	—	—	表１参照
7-24	K5090000673	0.5SPCC調節座金	—	—	表１参照
7-25	LM56G--1219Z0	グルーマーリール78COMP	1	0	
7-26	LM66G--1219Z0	グルーマーリール92COMP	0	1	
7-27	LM56G--1502Z0	グルーマーリール39COMP	1	0	
7-28	LM66G--1502Z0	グルーマーリール46COMP	0	1	
7-29	K0160000322	10左ネジナットP1	1	1	
7-30	K6180000160	20丁バーチカルギヤ	1	1	
7-31	K6212001910	12.1STKMカラー176	1	1	
7-32	K0402024001	ストップリングR24	1	1	
7-33	K0220160110	16011波座金	1	1	
7-34	K0611069010	ベアリング6901RDC3	2	2	
7-35	K6212001590	12.1STKMカラー1714	1	1	

カタログ番号	コード番号	部品名称	個数		備考
			56G	66G	
7-36	K0608060000	ベアリング60002RS	2	2	
7-37	K6180000150	23丁クラッチギヤ	1	1	
7-38	K6100000100	クラッチ軸	1	1	
7-39	K5051010160	1C5191P座金1016	12	12	
7-40	K5020810160	0.8NBS55座金1016	6	6	
7-41	K6186000040	18丁ギヤB	1	1	
7-42	K0701013100	ニードルKT101310	3	3	
7-43	K6120000310	中間軸	3	3	
7-44	K6186000050	24丁ギヤ	2	2	
7-45	LM56G--1208A0	リールギヤ固定ナット	1	1	
7-46	LM56G--1204Z0	20丁リールギヤ	1	1	
7-47	K690100013R	バーチカルギヤケース	1	1	
7-48	K0882045000	OリングG45	1	1	
7-49	K0025080552	8角根丸頭ボルト55	2	2	
7-50	LM56G--1216Z2	8特殊ナットB	2	2	
7-51	LM56G--1215Z2	8特殊ナットA	2	2	
7-52	LM56G--1217Z2	調節受ケ金	2	2	
7-53	K5011013222	1SPCC座金1322	2	2	
7-54	K0400010002	ストップリングE10	2	2	
7-55	K1000000238	1.4圧縮バネ13.342	2	2	
7-56	K0100080002	8ナット	2	2	
7-57	LM56G--1218Z2	調節ネジ108	2	2	
7-58	K0149083202	8-13高ナット20	2	2	
7-59	K0200080002	8Sワッシャー	2	2	
7-60	K6083000143	右ケース止メボルト	1	1	
7-61	K1000000309	1.6圧縮バネ13.720	1	1	
7-62	K5090000250	2C5191P座金8.522	1	1	
7-63	LM56G--1212BR	バーチカルハウジング左	1	1	
7-64	K0608069020	ベアリング69022RS	1	1	
7-65	K0402028001	ストップリングR28	1	1	
7-66	K1440000010	グリスニップル	3	3	
7-67	K0401015001	ストップリングS15	1	1	
7-68	K0213100001	10さらばね座金1H	1	1	
7-69	K1440000020	C形グリスニップル	1	1	
7-70	K5090000653	0.5SPCC座金19.732	—	—	表１参照

〈表1〉

※ サッチング刃、カラー、調節座金、座金は機種により使用数が下記の様に変わります。

※ グルーマー取外し時はP15、P23参照してください。

	LM56GF	LM66GF	LM56GS	LM66GS	LM56GS-1 (t=1)	LM66GS-1 (t=1)
7-23	78枚	92枚	39枚	46枚	0枚	0枚
7-22	81枚	95枚	81枚	95枚	81枚	95枚
7-24	3〜5枚	4〜6枚	0枚	0枚	0枚	0枚
7-70	0枚	0枚	38枚	45枚	0枚	0枚
7-73	0枚	0枚	0枚	0枚	39枚	46枚

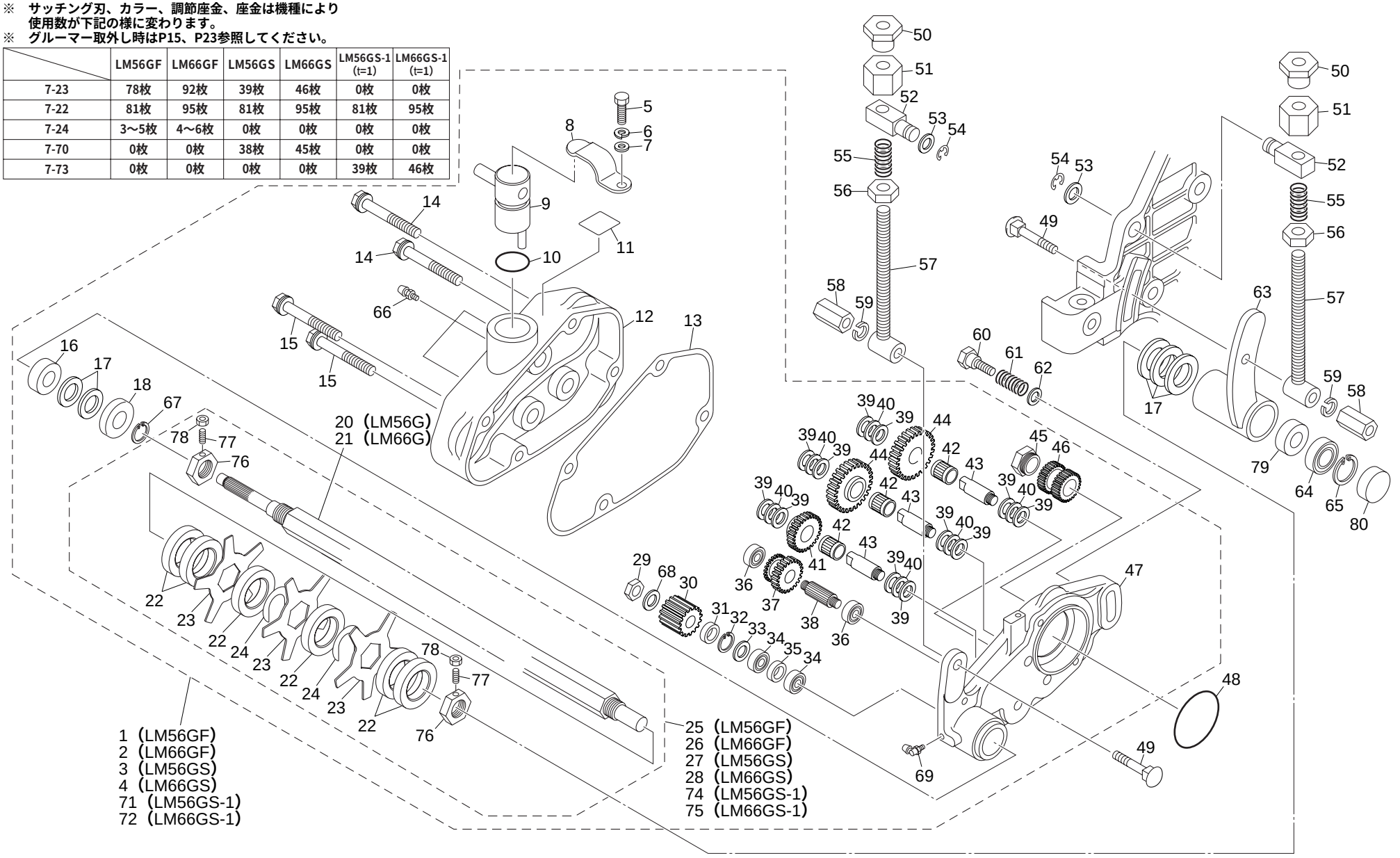

カタログ番号	コード番号	部品名称	個数		備考
			56G	66G	
7-71	LM56G--2101Z0	56グルーマー39-1Ass'y	1	0	
7-72	LM66G--2101Z0	66グルーマー46-1Ass'y	0	1	
7-73	K2570000099	サッチング刃63-1	—	—	表１参照
7-74	LM56G--2102Z0	グルーマーリール39-1COMP	1	0	
7-75	LM66G--2102Z0	グルーマーリール46-1COMP	0	1	
7-76	K0160000602	17特殊ナットP1M4付	2	2	
7-77	K0023000041	4ホーローセット8平先	2	2	
7-78	K0100040002	4ナット	2	2	
7-79	K0821525070	オイルシールMHSA15257	1	1	
7-80	K0890000060	栓30	1	1	

カタログ番号	コード番号	部品名称	個数		備考
			56G	66G	

8. ブラシ部

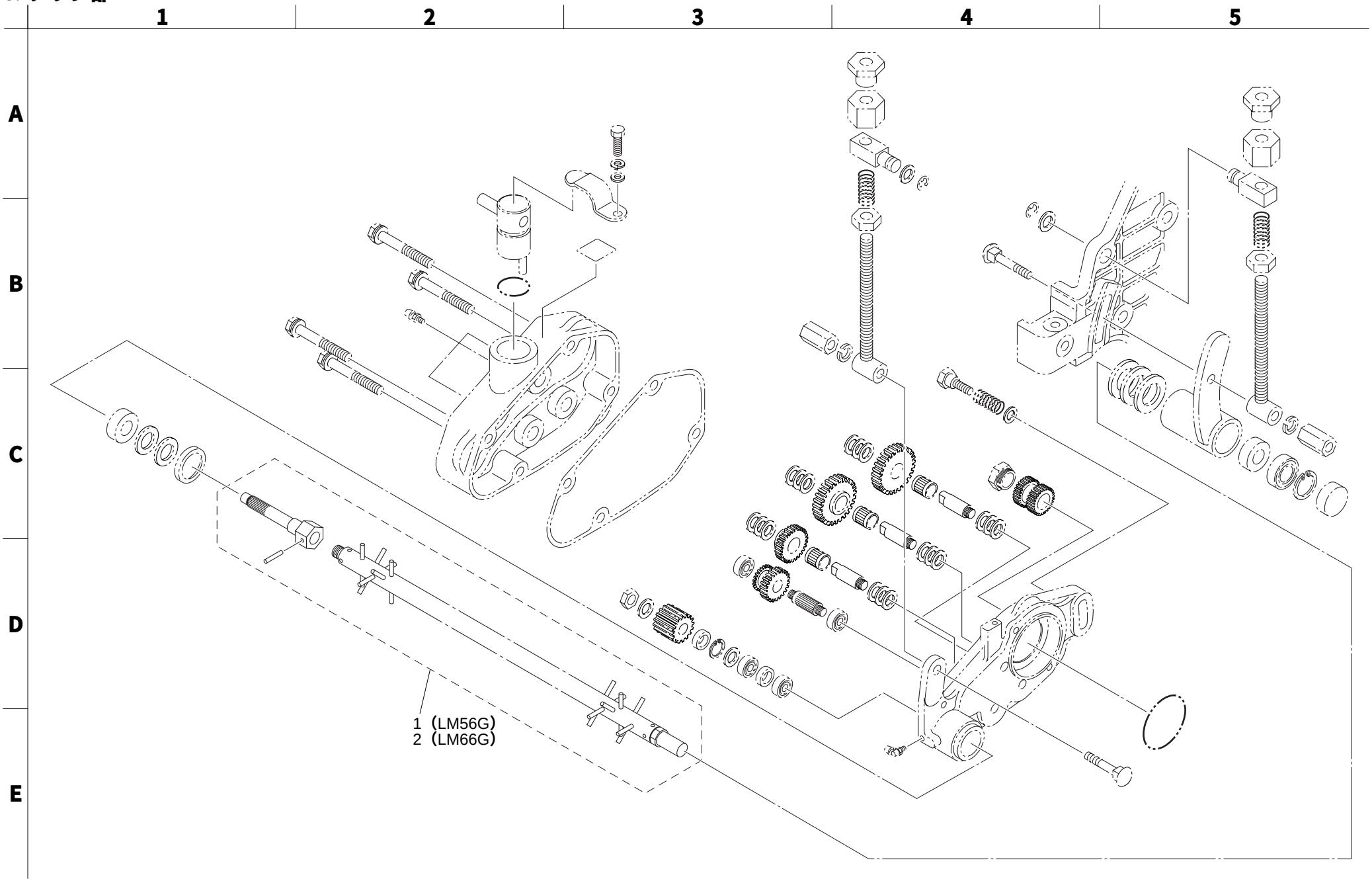

カタログ番号	コード番号	部品名称	個数		備考
			56G	66G	
8-1	K4150000190	ブラシ軸付Ass'y	1	0	
8-2	LM66G--1404Z0	ブラシ軸付Ass'y	0	1	
8-3					
8-4					
8-5					
8-6					

カタログ番号	コード番号	部品名称	個数		備考
			56G	66G	

9. グラスキャッチャー・工具部

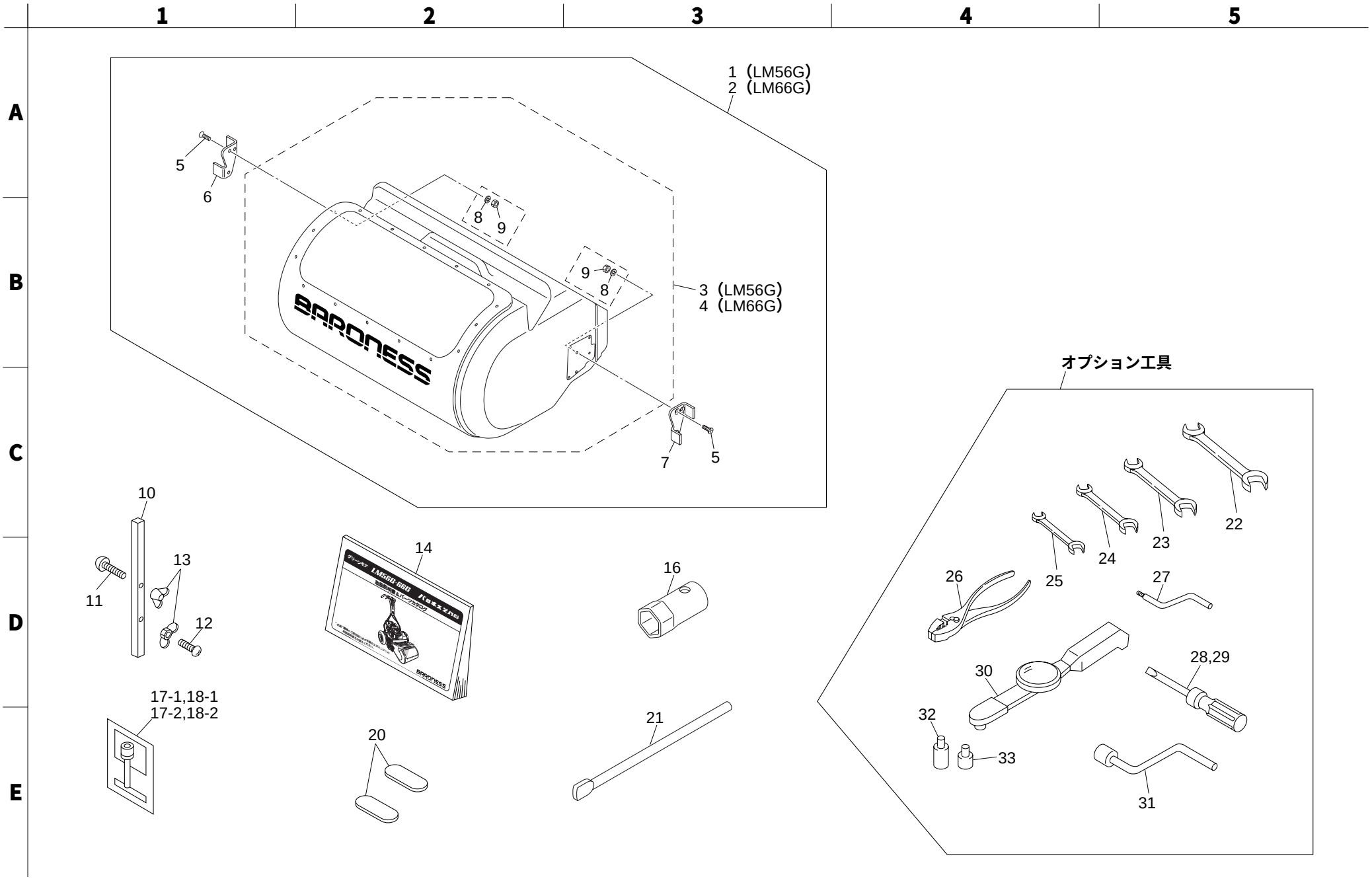

カタログ番号	コード番号	部品名称	個数		備考
			56G	66G	
9-1	LM56G--0803Z0	グラスキャッチャー56Ass'y	1	0	
9-2	LM66G--0803Z0	グラスキャッチャー66Ass'y	0	1	
9-3	LM56G--0804Z0	グラスキャッチャー56COMP	1	0	
9-4	LM66G--0804Z0	グラスキャッチャー66COMP	0	1	
9-5	K0041060202	6+さら小ねじ20	4	4	
9-6	K527600002D	掛ケ金右	1	1	
9-7	K527600001D	掛ケ金左	1	1	
9-8	K0200060002	6Sワッシャー	4	4	
9-9	K0100060002	6ナット	4	4	
9-10	K6090000072	刈り高ゲージ3	1	1	
9-11	K0046060502	6+タッピンねじC-1なべ頭50	1	1	
9-12	K0046060302	6+タッピンねじC-1なべ頭30	1	1	
9-13	K0141060002	6ちょうナット3	2	2	
9-14	75010 1-43	LM56G・66G・66Tパーツカタログ	1	1	
9-15					
9-16	K4812170192	ボックススパナ17×19	1	1	
9-17-1	KN52011AA	GMシリーズ取扱説明書（GM132）	1	1	
9-17-2	KN56011AA	三菱メイキエンジン取扱説明書（排ガス規制）	1	1	
9-18-1	KN12004GA	ボックススパナ	1	1	
9-18-2	KN13001AA	スクリュドライバ	1	1	
9-19					
9-20	K4802000120	0.5シックネスゲージ	2	2	
9-21	K5402000012	6シャフト122	1	1	
9-22	K4810240272	スパナ24×27	1	1	
9-23	K4810190222	スパナ19×22	1	1	
9-24	K4810130172	スパナ13×17	1	1	
9-25	K4810080102	スパナ8×10	1	1	
9-26	K4830000012	プライヤー150mm	1	1	
9-27	K6125000052	リール研磨ハンドル	1	1	
9-28	K4820000010	＋－ドライバー	1	1	
9-29	K4820000020	－ドライバーN貫通200	1	1	
9-30	K4802000370	トルクレンチ6-60東日DB3	1	1	
9-31	K4802000382	ラッピングハンドル	1	1	
9-32	K4802000364	ソケットアダプター9.5×12.7	1	1	
9-33	K4802000354	ソケットアダプター6.35×9.5	1	1	

カタログ番号	コード番号	部品名称	個数		備考
			56G	66G	

10. 乗用サルキー部

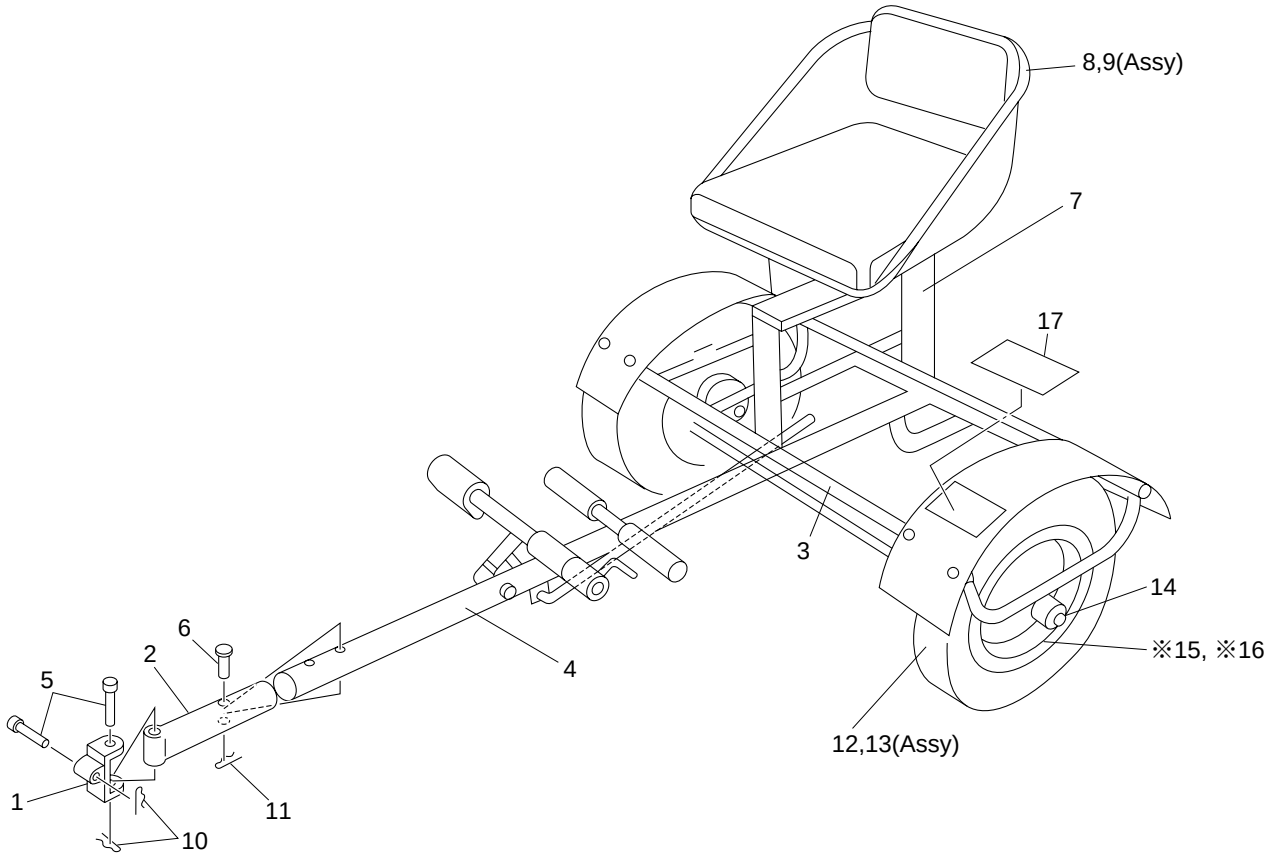

	カタログ番号	コード番号	部品名称	個数		備考
				56G	66G	
	10-1	K7146000032	13ヒッチ取付金44	1	1	
	10-2	K714500003R	44ジョイント金200	1	1	
	10-3	K789900023R	サルキー荷台	1	1	
	10-4	K714700004R	サルキー牽引パイプ940	1	1	
	10-5	K6062000012	12.7ヒッチピン66	2	2	
	10-6	K6041100548	車輪取付ピン54	1	1	
	10-7	K527600011R	サドル取付板	1	1	
	10-8	K1701000010	サドルGTM	1	1	
	10-9	K1700000040	サドルGTM台板付Ass'y	1	1	
	10-10	K0331300002	13スナップピン	2	2	
	10-11	K0331000002	10スナップピン	1	1	
	10-12	K2031000040	タイヤ3.00-8 2PR	2	2	
	10-13	K2030000050	タイヤ3.00-8 Ass'y	2	2	
	10-14	K2091000140	チューブ3.00-8	2	2	
※	10-15	K209000008L	ホイール3.00-8用バルブ孔付	2	2	注文単位=※セット
※	10-16	K209000009L	ホイール3.00-8用	2	2	注文単位=※セット
	10-17	K4205000710	公道運搬サルキー注意マーク	1	1	

カタログ番号	コード番号	部品名称	個数		備考
			56G	66G	

11. メンテナンス用品

	1	2	3	4	5
A	■ダイナマックスEP1号グリス（K2929000000）／ギヤ伝導部、各種摺動部用			■ジェルコンパウンド	
B	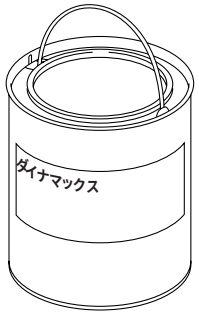		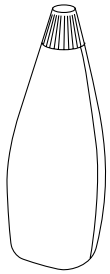		
C	2.5kg 缶入り （K2929002500）	16kg 缶入り （K2929016000）	500g チューブ入り （K2929000500）	ジェルコンパウンド＃220　1缶（3.5kg入） （6902110） ジェルコンパウンド＃220　1ケース（4缶入） （6902111）	
D	■エクセライトEP2号グリス（K2931000000）／ベアリング部用			■バロネスラッカースプレー（400ml）	
E	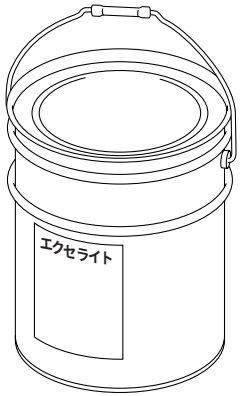	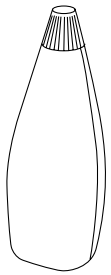			
	18kg 缶入り （K2931018000）	400g チューブ入り （K2931000400）		ワインレッド（750301） ライトグレー（7503021）	

MEMO

MEMO

MEMO

株式会社　共栄社
〒442-8530
愛知県豊川市美幸町1-26
TEL＜0533＞84-1221(代)
FAX＜0533＞84-1220